Détecteur linéaire de fumée F5000

NUG30267

EN54:12
UL268

Très simple de mise en oeuvre, esthétique et discret, le détecteur linéaire de fumée motorisé F5000 se raccorde sur des lignes de détection adressables à l'aide du module d'adressage MC.Sensea.EC. Il est doté d'un boîtier de commande mural permettant calibration et mise en service depuis le sol. Il faut alimenter ce boîtier de commande (et le détecteur linéaire) à travers une alimentation AES externe. Deux détecteurs peuvent être reliés au même boîtier de commande selon la configuration du site. Ce détecteur est associé avec l'ECS Sensea.EC dans le cadre du NF-SSI.

Deux kits sont proposés: chacun comprend un détecteur linéaire et un réflecteur permettant de surveiller une longueur de 0 à 50 mètres. Le kit NUG30267 comprend en plus le boîtier de commande mural. Pour surveiller une longueur de 50 à 100 mètres il faut ajouter un kit de 3 réflecteurs NUG30269.

Caractéristiques Techniques

- Conception modulaire
- Système de fixation Easifit
- Alignement automatique par faisceau laser
- Compensation 'Auto-optimise' pour les mouvements de bâtiment et l'empoussièrement de l'émetteur.
- Contrôleur système de signal faible
- Interface à 2 câbles entre le Contrôleur Système et le Détecteur
- Certifié EN54:12 et UL268

Code	Référence	Désignation
NUG30267	F5000	Système Complet Fireray 5000 - 1 Boîtier de comm. + 1 détecteur + 1 réflecteur
NUG30268	F5000	Pack Détecteur Fireray 5000 - 1 Détecteur + 1 réflecteur
NUG30269		Kit longue distance pour Fireray 5000 - 3 réflecteurs

Cooper Sécurité SAS (Groupe Eaton)
PEE II - Rue Beethoven
63204 Riom

T : 0 820 867 867 (0,118 €/min)
F : 0 820 888 526

www.cooperfrance.com
www.eaton.com

Les caractéristiques techniques et les côtes indiquées dans le présent document peuvent être modifiées à tout moment pour des raisons techniques, normatives, réglementaires ou économiques. Elles ne constituent en aucun cas un engagement de Cooper Sécurité SAS (groupe Eaton). Photos non contractuelles.

Powering Business Worldwide

Paramètres	Min.	Typ.	Max.	Unité.
Tension de fonctionnement (sur le boîtier de commande)	14	-	36	Vcc
Courant de fonctionnement (constant) avec un seul détecteur	5	5.5	6	mA
Courant de fonctionnement (constant) avec deux détecteurs	7.5	8	8.5	mA
Courant de fonctionnement (constant) en mode alignement (1 ou 2 détecteurs)	35	36	37	mA
Seuil de réponse/ Sensibilité (par défaut 35%)	0.45		3.98	dB
	10	-	60	%
Retard à l'alarme – réglable (par défaut 10 sec)	2	-	30	sec
Retard au défaut – réglable (par défaut 10 sec)	2	-	30	sec
Distance de fonctionnement (séparation entre détecteur et réflecteur) *	8	-	100	m
Angle maximal d'alignement du détecteur	-	-	+/-3,5	Deg (°)
Longueur d'onde optique		850		nm
Niveau de défaut / Obscurcissement rapide (D≤2 sec)	-	-	87	%
Température de fonctionnement	-10	-	+55	°C
Température de stockage	-40	-	+85	°C
Humidité relative (sans condensation)	-	-	93	%
IP		54		-
Tension de contact - Relais incendie et défaut (DPCO)	0.1	-	36	Vdc
Courant de contact - Relais incendie et défaut (DPCO)	0.1	-	100	mA
Longueur du câble – du boîtier de commande au détecteur (2 conducteurs)	-	-	100	m
Flammabilité du boîtier		UL94V0		
Certificat CE-CPD		0832-CPD-0565		
Certificat NF		LF 009 A0		
Dimensions et Poids	L	H	P	Poids
	mm		kg	
Boitier de commande	202	230	87	1
Détecteur (y compris la base Easifit)	134	131	134	0,5
Réflecteur	100	100	10	0,1

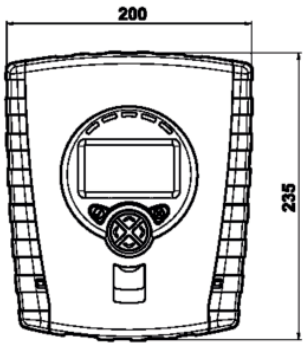

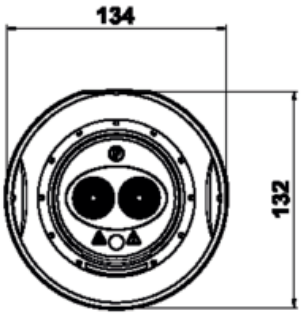

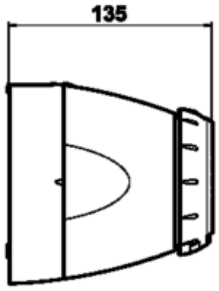

Powering Business Worldwide

Cooper Sécurité SAS (Groupe Eaton)
PEE II - Rue Beethoven
63204 Riom

T : 0 820 867 867 (0,118 €/min)
F : 0 820 888 526

www.cooperfrance.com
www.eaton.com

Les caractéristiques techniques et les côtes indiquées dans le présent document peuvent être modifiées à tout moment pour des raisons techniques, normatives, réglementaires ou économiques. Elles ne constituent en aucun cas un engagement de Cooper Sécurité SAS (groupe Eaton). Photos non contractuelles.