5MXM-N9

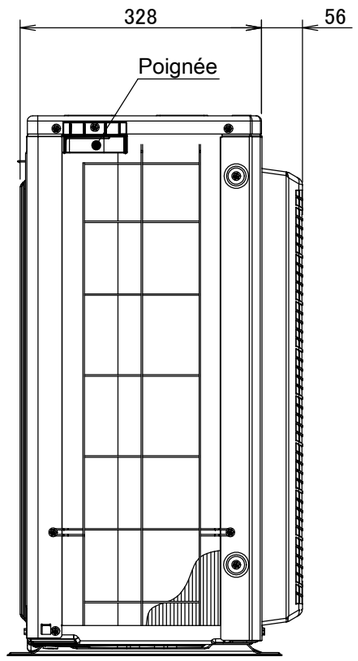

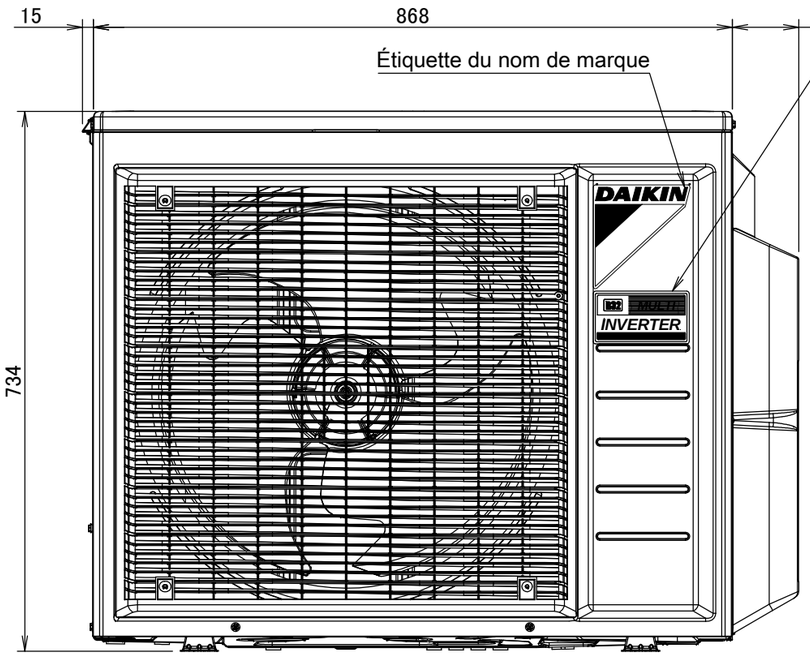

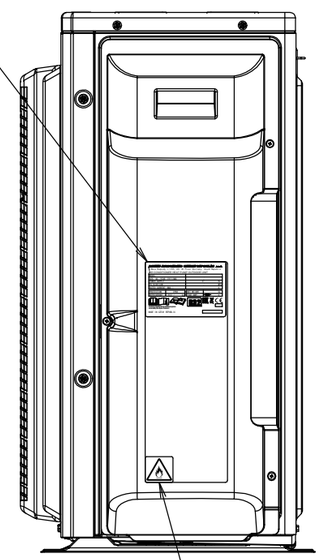

Espace minimal pour le passage de l'air

Attention
Étiquette

En cas de dépose du couvercle de la vanne d'arrêt.

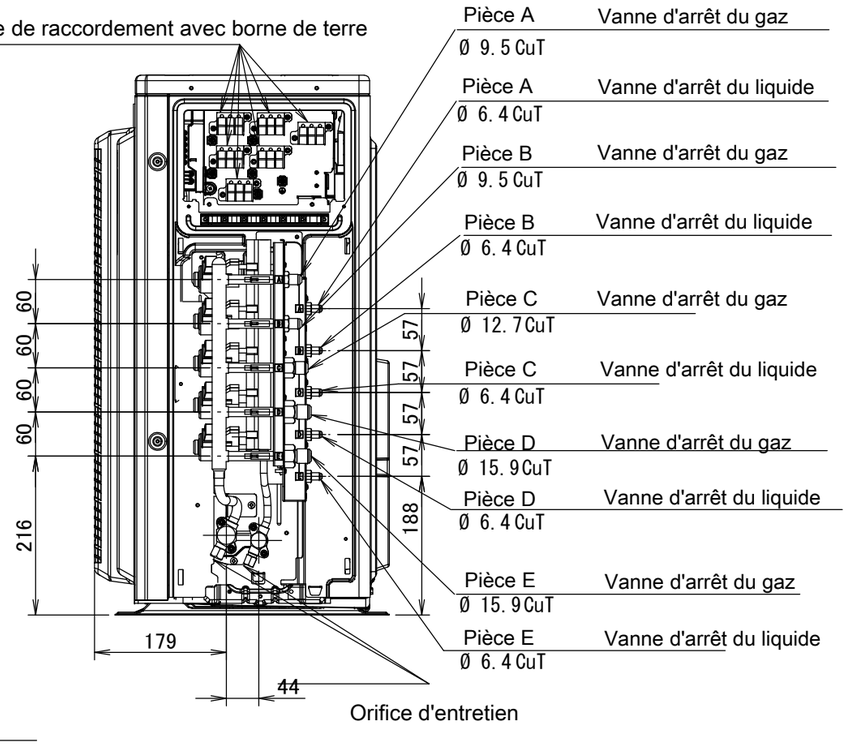

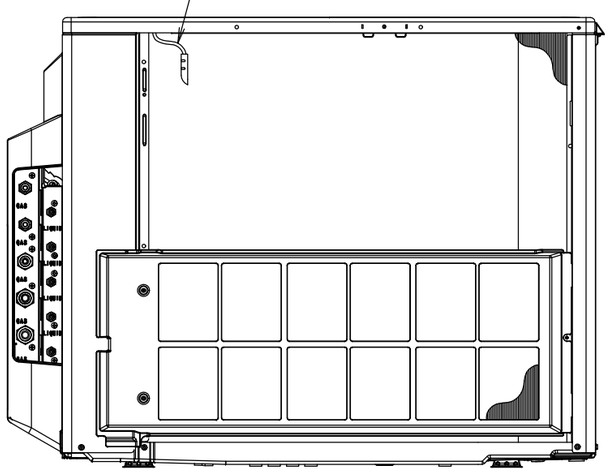

Vue de dos

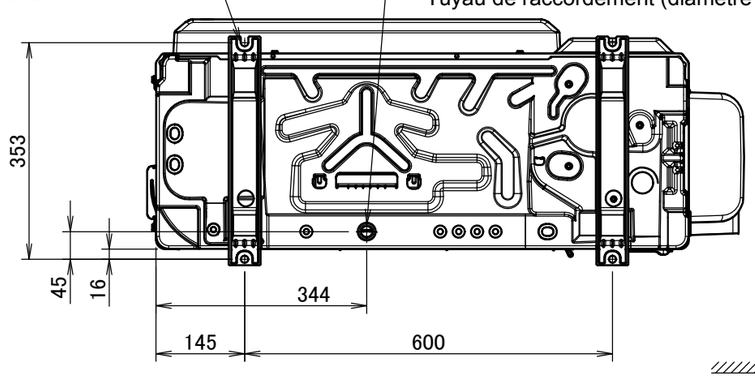
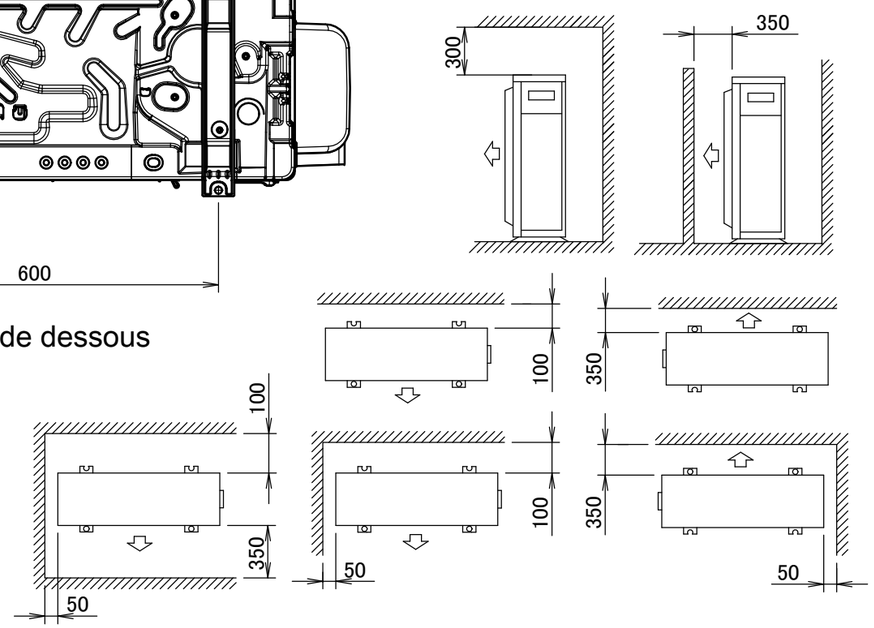
Vue de dessous