Fiche technique du produit

Spécifications

TeSys LC3D - démarreur étoile triangle sur platine - bobine 230Vca

LC3D12AP7

Statut commercial: Commercialisé

Principales

Gamme	TeSys TeSys Deca
Nom du produit	TeSys Deca
Type de produit ou équipement	Démarreur étoile triangle
Nom de l'appareil	LC3D
Application du contacteur	Commande moteur (AC-3)
Catégorie d'emploi	AC-3
Présentation du produit	Précâblé
Description des pôles	3 3P
Composition des contacts pôle puissance	3 3 NO
[Ue] tension assignée d'emploi	Circuit de puissance: = 690 V CA 25...400 Hz
[Ie] courant assigné d'emploi	12 A (at <60 °C) at = 440 V CA AC-3 for circuit de puissance
Puissance moteur kW	11 kW à 380/400 V CA 50/60 Hz 11 kW à 415 V CA 50/60 Hz 11 kW à 440 V CA 50/60 Hz 5,5 kW à 220/230 V CA 50/60 Hz
Type de circuit de commande	CA à 50/60 Hz
[Uc] tension circuit de commande	230 V CA 50/60 Hz
Contacts auxiliaires disponibles sur chaque contacteur	1 NF pour contacteur étoile KM1
[Uimp] tension assignée de tenue aux chocs	6 kV se conformer à CEI 60947
Catégorie de surtension	III
[Ui] tension assignée d'isolement	Circuit de puissance: 690 V se conformer à CEI 60947-4-1 Circuit de puissance: 600 V CSA certifié Circuit de puissance: 600 V UL certifié Circuit de signalisation: 690 V se conformer à IEC 60947-1 Circuit de signalisation: 600 V CSA certifié Circuit de signalisation: 600 V UL certifié
Durée de vie électrique	2 Mcycles 12 A AC-3 à Ue = 440 V
Coque de protection	Capot de protection
Type de verrouillage	Mécanique
Support de montage	Platine
Normes	CEI 60947-5-1 CEI 60947-4-1 CSA C22.2 No 14 EN 60947-5-1 UL 508 EN 60947-4-1 CEI 60335-1

Clause de non responsabilité : Cette documentation n'est pas destinée à remplacer ni ne peut servir à déterminer l'adéquation ou la fiabilité de ces produits dans le cadre d'une application spécifique

Certifications du produit	DNV CSA BV LROS (Lloyds register of shipping) CCC RINA GL GOST UL

Complémentaires

Mode de raccordement	Circuit de puissance: borniers à vis-étrier 1 1…4 mm² - cable stiffness: flexible sans embout Circuit de puissance: borniers à vis-étrier 2 1…4 mm² - cable stiffness: flexible sans embout Circuit de puissance: borniers à vis-étrier 1 1…4 mm² - cable stiffness: flexible avec embout Circuit de puissance: borniers à vis-étrier 2 1…2,5 mm² - cable stiffness: flexible avec embout Circuit de puissance: borniers à vis-étrier 1 1…4 mm² - cable stiffness: rigide sans embout Circuit de puissance: borniers à vis-étrier 2 1…4 mm² - cable stiffness: rigide sans embout Circuit de commande: borniers à vis-étrier 1 1…4 mm² - cable stiffness: flexible sans embout Circuit de commande: borniers à vis-étrier 2 1…4 mm² - cable stiffness: flexible sans embout Circuit de commande: borniers à vis-étrier 1 1…4 mm² - cable stiffness: flexible avec embout Circuit de commande: borniers à vis-étrier 2 1…2,5 mm² - cable stiffness: flexible avec embout Circuit de commande: borniers à vis-étrier 1 1…4 mm² - cable stiffness: rigide sans embout Circuit de commande: borniers à vis-étrier 2 1…4 mm² - cable stiffness: rigide sans embout
Couple de serrage	Circuit de puissance :1,7 N.m - sur borniers à vis-étrier - avec tournevis plat Ø 6 mm Circuit de puissance :1,7 N.m - sur borniers à vis-étrier - avec tournevis cruciforme Philips n° 2 Circuit de commande :1,7 N.m - sur borniers à vis-étrier - avec tournevis plat Ø 6 mm Circuit de commande :1,7 N.m - sur borniers à vis-étrier - avec tournevis cruciforme Philips n° 2 Circuit de puissance :1,7 N.m - sur borniers à vis-étrier - avec tournevis pozidriv n°2 Circuit de commande :1,7 N.m - sur borniers à vis-étrier - avec tournevis pozidriv n°2
Durée de vie mécanique	15 Mcycles
Vitesse de commande maxi	30 cyc/h 60 °C
Temps de démarrage	30 s
Technologie bobine	Sans module d'antiparasitage intégré
Plage de tension du circuit de commande	Perte de niveau: 0,3 à 0,6 Uc at 50/60 Hz (at <60 °C) Opérationnel: 0,8 à 1,1 Uc at 50 Hz (at <60 °C) Opérationnel: 0,85…1,1 Uc at 60 Hz (at <60 °C)
Puissance d'appel en VA	70 VA 60 Hz cos phi 0,75 (at 20 °C) 70 VA 50 Hz cos phi 0,75 (at 20 °C)
Consommation moyenne au maintien en VA	7,5 VA 60 Hz cos phi 0,3 (at 20 °C) 7 VA 50 Hz cos phi 0,3 (at 20 °C)
Dissipation thermique	2…3 W à 50/60 Hz
Type de contacts auxiliaires	Liés mécaniquement se conformer à CEI 60947-5-1 3 1 NO + 1 NF Contact miroir se conformer à CEI 60947-4-1 3 1 NF
Fréquence circuit signalisation	25 à 400 Hz
Courant commuté minimum	5 mA for circuit de signalisation
Tension de commutation minimum	17 V pour circuit de signalisation
Temps de non-chevauchement	1,5 ms sur désexcitation entre contact NC et NO 1,5 ms sur excitation entre contact NC et NO

Largeur	143 mm
Hauteur	124 mm
Profondeur	143 mm
Poids du produit	1,53 kg

Environnement

Résistance d'isolement	10 MΩ for circuit de signalisation
Degré de protection IP	IP20 face avant se conformer à IEC 60529
Tenue climatique	se conformer à IACS E10 se conformer à CEI 60947-1 Annexe Q catégorie D
Traitement de protection	TH se conformer à CEI 60364-8-1
Degré de pollution	3
Température ambiante de stockage	-60…80 °C
Température de l'air ambiant pour le fonctionnement	-40…70 °C à Uc
Altitude de fonctionnement	3000 m sans déclassement
Tenue au feu	850 °C se conformer à CEI 60695-2-1
Tenue à la flamme	V1 se conformer à UL 94
Robustesse mécanique	Vibrations contacteur ouvert: 2 Gn, 5 à 300 Hz Vibrations contacteur fermé: 4 Gn, 5 à 300 Hz Chocs contacteur ouvert: 10 Gn pour 11 ms Chocs contacteur fermé: 15 Gn pour 11 ms

Emballage

Type d'emballage 1	PCE
Nb produits dans l'emballage 1	1
Hauteur de l'emballage 1	16,000 cm
Largeur de l'emballage 1	17,500 cm
Longueur de l'emballage 1	23,000 cm
Poids de l'emballage 1	1,617 kg
Type d'emballage 2	P06
Nb produits dans l'emballage 2	27
Hauteur de l'emballage 2	75,000 cm
Largeur de l'emballage 2	60,000 cm
Longueur de l'emballage 2	80,000 cm
Poids de l'emballage 2	52,500 kg

Garantie contractuelle

Garantie	18 mois

Environmental Data

Schneider Electric vise à atteindre le statut de Net Zero d'ici 2050 grâce à des partenariats avec la chaîne logistique, des matériaux à faible impact et une circularité via notre campagne en cours "Use Better, Use Longer, Use Again" pour prolonger la durée de vie des produits et leur recyclabilité.

Environmental Data expliquées >

Empreinte environnementale

Empreinte carbone (kg CO2 eq.)	73
Profil environnemental	Profil environnemental du Produit

Use Better

Matières et Substances

Emballage avec carton recyclé	Oui
Emballage sans plastique	Non
Directive UE RoHS	Conforme
Règlementation REACh	Déclaration REACh
sans PVC	Oui

Use Again

Réemballer et réusiner

Profil Économie Circulaire	Informations de fin de vie
Reprise	No
DEEE	Le produit doit être éliminé sur les marchés de l'Union européenne à la suite d'une collecte spécifique des déchets et ne jamais finir dans des poubelles

Dimensions Drawings

Dimensions

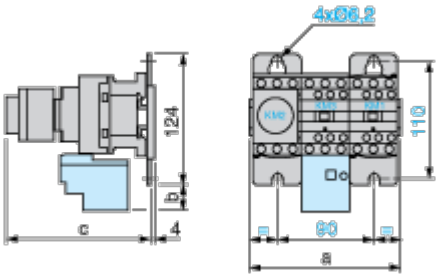

LC3		D09A	D12A	D18A	D32A
a		143	143	144	165
b		26.5	26.5	26.5	32.5
c	with LAD S	139	139	139	145
	with LAD S and sealing cover	143	143	143	149

Connections and Schema

Wiring

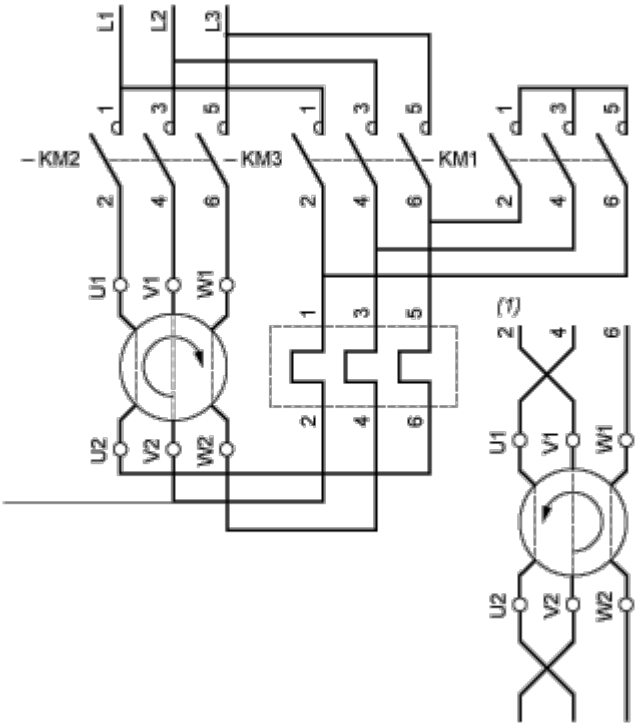

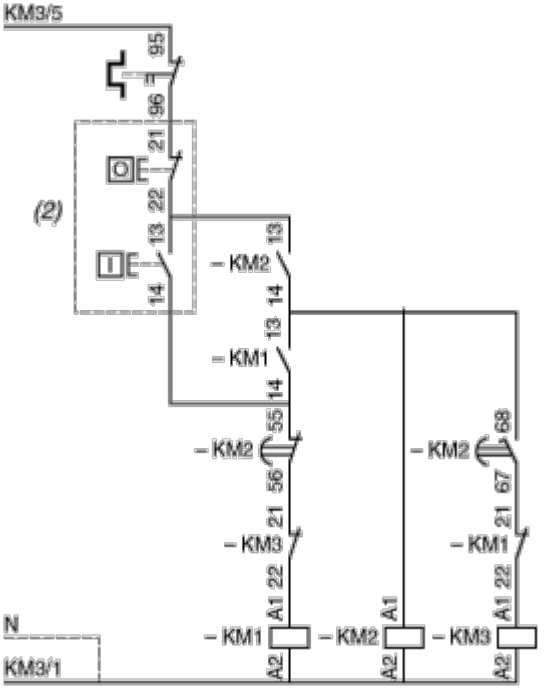

(1) Recommended cabling for reversal of motor rotation (standard motor, viewed from shaft end).

(2) Remote control.

NOTE: LC3 D09A to D18A: Mechanical interlock between KM3 and KM1.