Fiche technique du produit

Spécifications

Harmony GTO - terminal IHM tactile - 800x600 pixels SVGA - 12,1p - TFT - 96MB

HMIGTO6310

Statut commercial: Commercialisé

Principales

Gamme de produit	Harmony GTO
Type de produit ou équipement	Terminal tactiles advanced panel
Couleur d'affichage	65536 couleurs
Taille de l'affichage	12,1 pouces
Alimentation	Source externe
Système d'exploitation	Harmony
Type de pile	Lithium batterie pour RAM interne, autonomie: 100 jours, temps de chargement = 5 jour(s), durée de vie de la batterie = 10 année(s)

Complémentaires

Type de raccordement	Écran tactile
Type d'afficheur	LCD TFT rétro-éclairé
Résolution de l'afficheur	800 x 600 pixels SVGA
Zone tactile	1024 x 1024
Ecran tactile	Film résistant, 1000000 cycle
Durée de vie du rétro éclairage	50 000 heures blanc à 25 °C
Luminosité	16 niveaux - contrôle par le terminal tactile 16 niveaux - contrôle par logiciel
Police de caractère	Taïwanais (Chinois traditionnel) ASCII (caractères européens) Chinois (chinois simplifié) Japonais (ANK, Kanji) Coréen
[Us] tension d'alimentation	24 V CC
Limites de la tension d'alimentation	19,2…28,8 V
Courant à l'appel	30 A
Puissance consommée maximale en W	12 W lorsque l'alimentation n'est pas fournie à des périphériques externes 7 W avec le rétro éclairage éteint 8 W avec le rétro éclairage diminué 17 W
Signalisation locale	Statut DEL vert, maintenu pour offline Statut DEL vert, maintenu pour en fonctionnement Statut DEL orange, clignotant pour démarrage du logiciel Statut DEL rouge, maintenu pour alimentation électrique (Marche) Statut DEL incolore, estompé pour alimentation électrique (Arrêt) LED port COM2 jaune, maintenu pour donnée en cours d'envoi LED port COM2 jaune, estompé pour pas d'échange de données DEL carte SD vert, maintenu pour carte insérée DEL carte SD vert, estompé pour carte absente

Clause de non responsabilité : Cette documentation n'est pas destinée à remplacer ni ne peut servir à déterminer l'adéquation ou la fiabilité de ces produits dans le cadre d'une application spécifique

Désignation du logiciel	Vijeo Designer logiciel de configuration = V6.1
Description de la mémoire	Flash EPROM, 96 Mo
Données sauvegardées	512 Ko RAM interne (SRAM)
Equipement de stockage de données	Carte SD, = 32 GB Carte SDHC, = 32 GB
Protocoles téléchargeables	Schneider Electric Modicon Modbus Schneider Electric Modicon Uni-TE Schneider Electric Modicon Modbus Plus Schneider Electric Modicon FIPWAY Mitsubishi Melsec protocoles tiers Omron Sysmac protocoles tiers Rockwell Automation Allen-Bradley protocoles tiers Siemens Simatic protocoles tiers Schneider Electric Modicon Modbus TCP
Type de connexion intégrée	Liaison série COM1 SUB-D 9, interface: RS232C, taux de transmission : 2400…115200 bps Liaison série COM2 USB, interface: RS485, taux de transmission : 2400…115200 bps Liaison série COM2 USB, interface: RS485, taux de transmission : 187,5 kbps compatible avec Siemens MPI Ethernet USB, interface: 10BASE-T/100BASE-TX Ethernet USB, interface: IEEE 802.3 USB 2.0 type A USB 2.0 type mini B
Montage du produit	Montage encastré
Mode de fixation	Par 4 vis-étrier
Matière de la face avant	PPT
Matière du coffret	PPT
Type de refroidissement	Convection naturelle
Largeur	315 mm
Hauteur	241 mm
Profondeur	56 mm
Poids du produit	2,5 kg

Environnement

Normes	UL 508 CEI 61131-2 CEI 61000-6-2
Certifications du produit	C-Tick KCC cULus CE UKCA UKEX
Température ambiante de fonctionnement	0…55 °C
Température ambiante pour le stockage	-20…60 °C
Humidité relative	10…90 % sans condensation
Altitude de fonctionnement	2000 m
Degré de protection IP	IP20 se conformer à IEC 60529 (panneau arrière) IP65 se conformer à IEC 60529 (face avant)
Tenue à l'environnement NEMA	NEMA 4X face avant (usage à l'intérieur)
Tenue aux chocs mécaniques	147 m/s² 3 chocs dans chaque direction X, Y et Z se conformer à CEI 61131-2

Tenue aux vibrations	3,5 mm (f = 5…9 Hz) - directions X, Y, Z pendant 10 cycles (approx. 100 min) - se conformer à CEI 61131-2 1 gn (f = 9…150 Hz) - directions X, Y, Z pendant 10 cycles (approx. 100 min) - se conformer à CEI 61131-2
Tenue aux décharges électrostatiques	6 kV décharge par contact se conformer à CEI 61000-4-2 niveau 3

Emballage

Type d'emballage 1	PCE
Nb produits dans l'emballage 1	1
Hauteur de l'emballage 1	17,500 cm
Largeur de l'emballage 1	32,500 cm
Longueur de l'emballage 1	39,000 cm
Poids de l'emballage 1	3,430 kg
Type d'emballage 2	P12
Nb produits dans l'emballage 2	30
Hauteur de l'emballage 2	120,000 cm
Largeur de l'emballage 2	80,000 cm
Longueur de l'emballage 2	120,000 cm
Poids de l'emballage 2	122,500 kg

Garantie contractuelle

Garantie	18 mois

Environmental Data

Schneider Electric vise à atteindre le statut de Net Zero d'ici 2050 grâce à des partenariats avec la chaîne logistique, des matériaux à faible impact et une circularité via notre campagne en cours "Use Better, Use Longer, Use Again" pour prolonger la durée de vie des produits et leur recyclabilité.

Environmental Data expliquées >

Empreinte environnementale

Empreinte carbone (kg CO2 eq.)	**907**
Profil environnemental	**Profil environnemental du Produit**

Use Better

Matières et Substances

Emballage avec carton recyclé	**Oui**
Emballage sans plastique	**Non**
Directive UE RoHS	**Conformité proactive (produit hors de la portée juridique de la directive européenne RoHS)**
Numéro SCIP	**3647523b-250a-4687-bcce-2d1cdcab982a**
Règlementation REACh	**Déclaration REACh**

Use Again

Réemballer et réusiner

Profil Économie Circulaire	**Informations de fin de vie**
Reprise	**No**
DEEE	**Le produit doit être éliminé sur les marchés de l'Union européenne à la suite d'une collecte spécifique des déchets et ne jamais finir dans des poubelles**

Encombrements

Dimensions

Dimensions extérieures

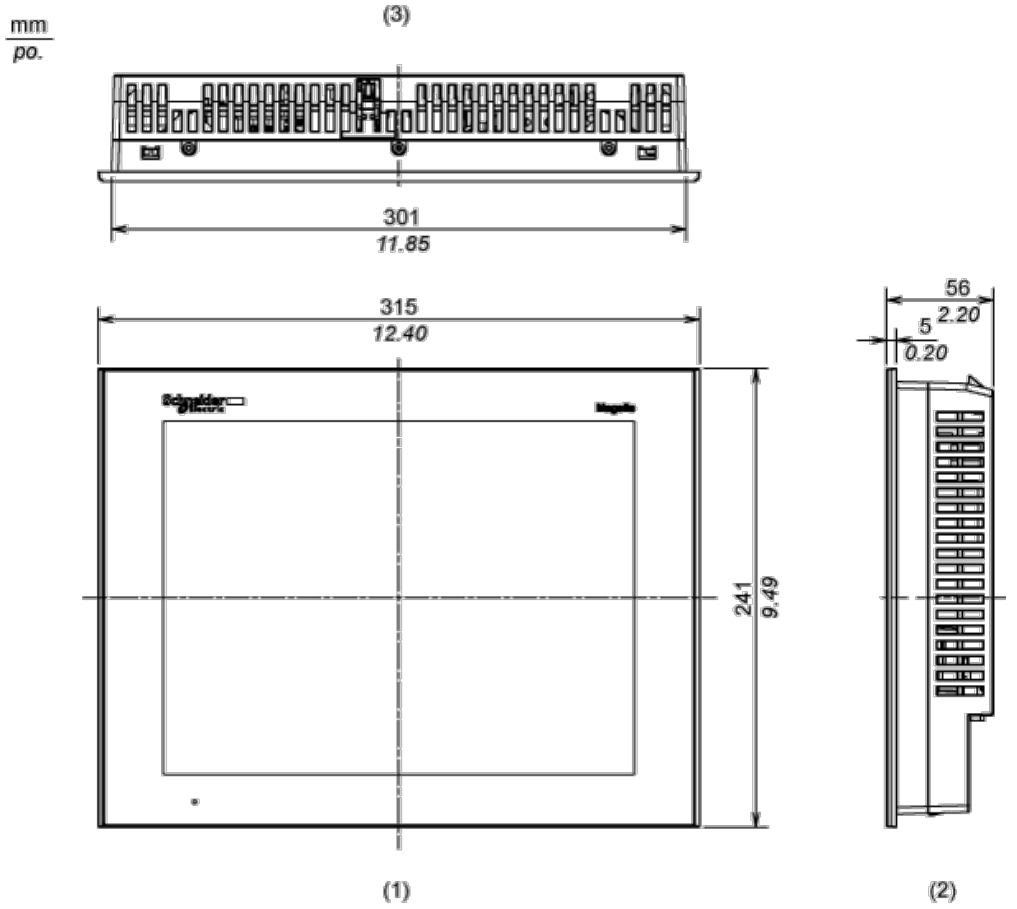

1 Face

2 Côté droit

3 Dessus

Installation à l'aide des pièces de fixation

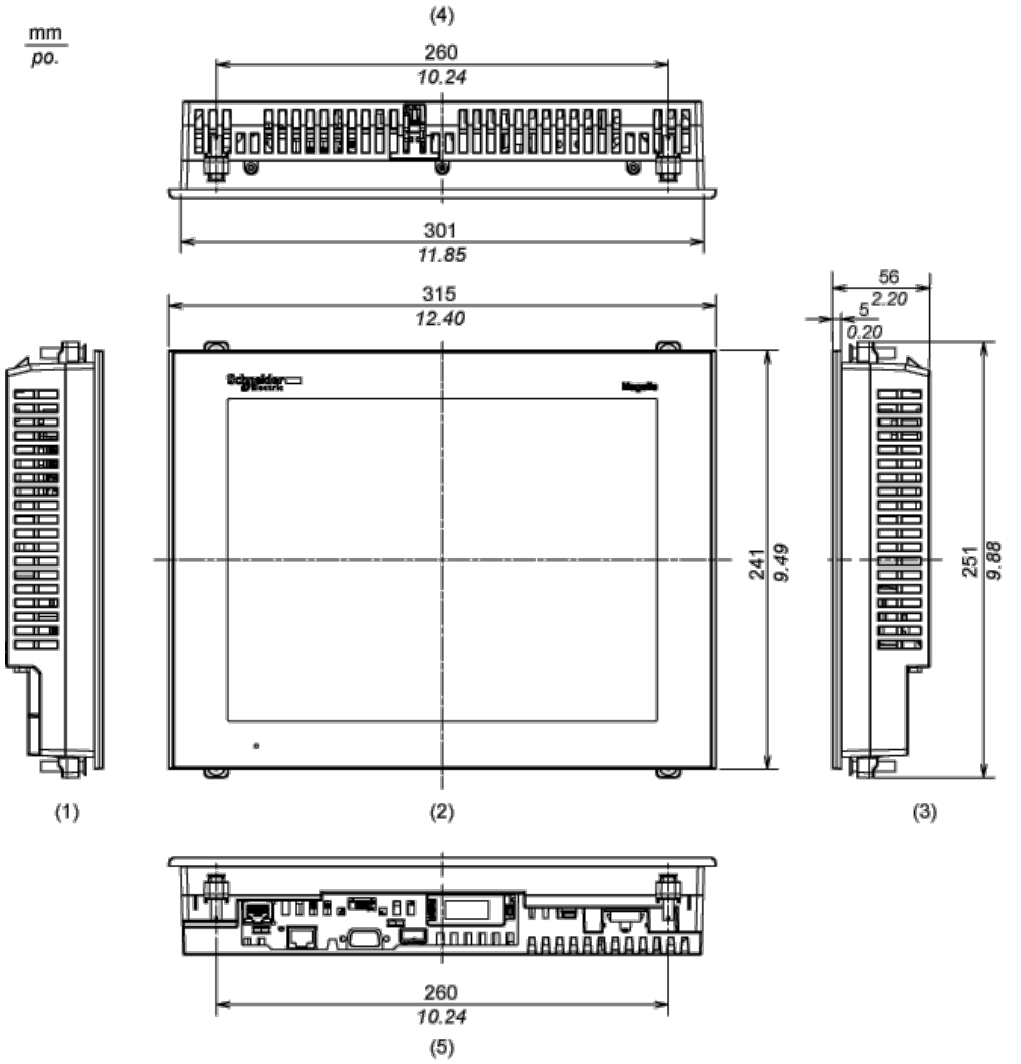

1 Côté gauche

2 Face

3 Côté droit

4 Dessus

5 Dessous

Dimensions avec câbles

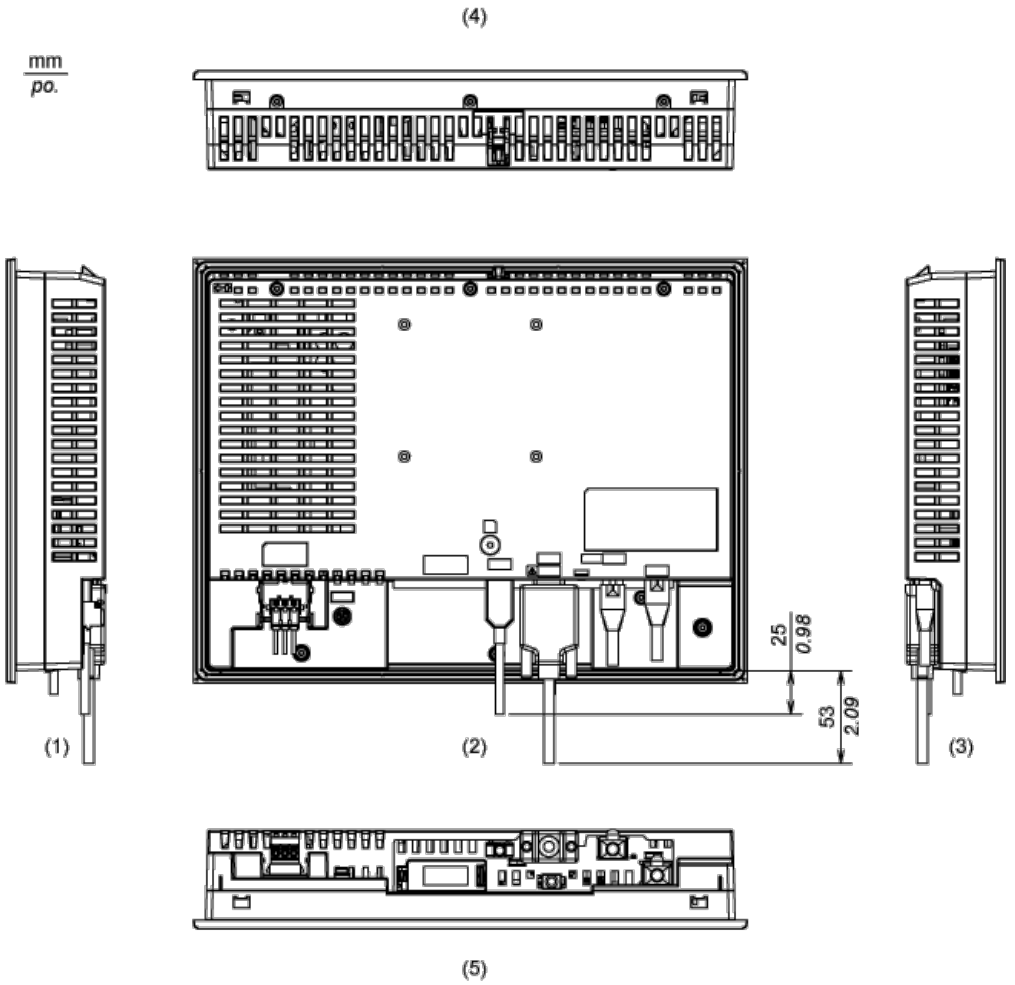

1 Côté gauche

2 Arrière

3 Côté droit

4 Dessus

5 Dessous

Montage et périmètre de sécurité

Montage

Dimensions de découpe du panneau

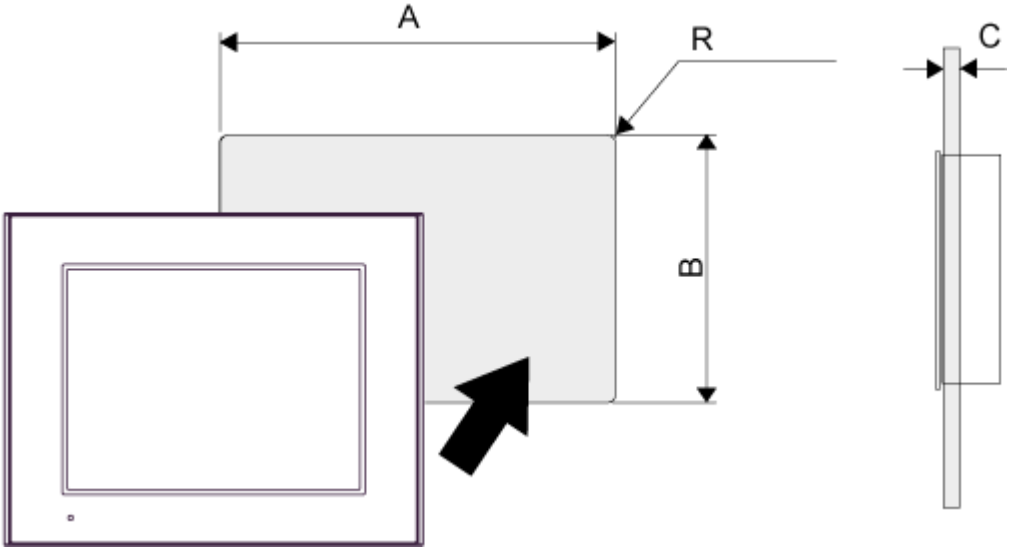

A		B		C		R	
mm	pouces	mm	pouces	mm	pouces	mm	pouces
301,5 (+1, -0)	11,87 (+0,04, -0)	227,5 (+1, -0)	8,96 (+0,04, -0)	1,6 à 5	0,06 à 0,2	3 max.	0,12 max.

Dimensions des attaches de montage

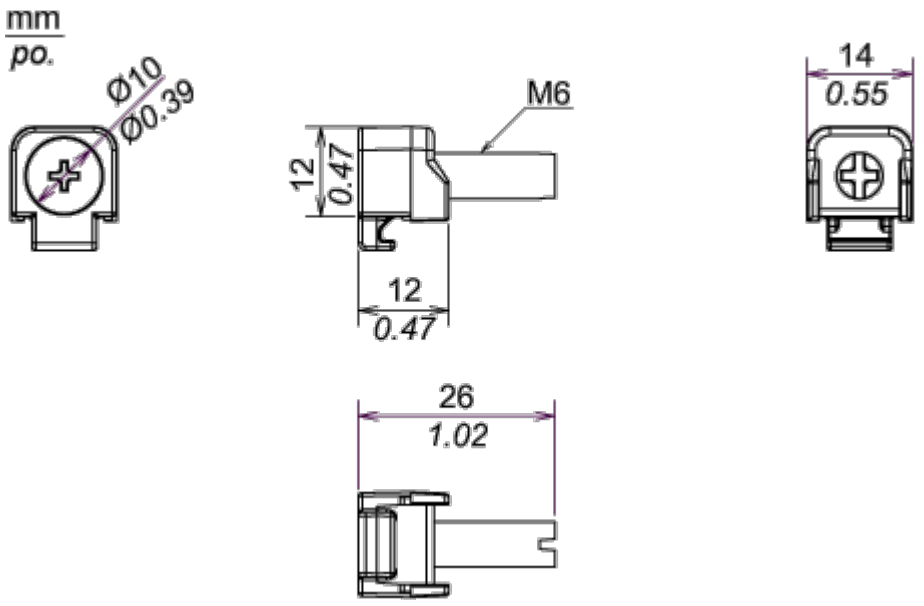

Conditions de montage

Angle de montage

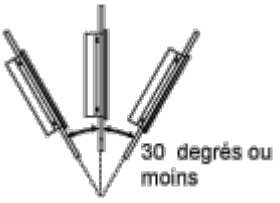

Lorsque le panneau est installé dans une position ayant une inclinaison dépassant 30°, la température ambiante ne doit pas dépasser 40 °C (104 °F). Vous pouvez utiliser un dispositif de refroidissement de l'air (ventilateur, climatiseur) pour vous assurer que la température de fonctionnement ne dépasse pas 40 °C (104 °F).

Dégagement

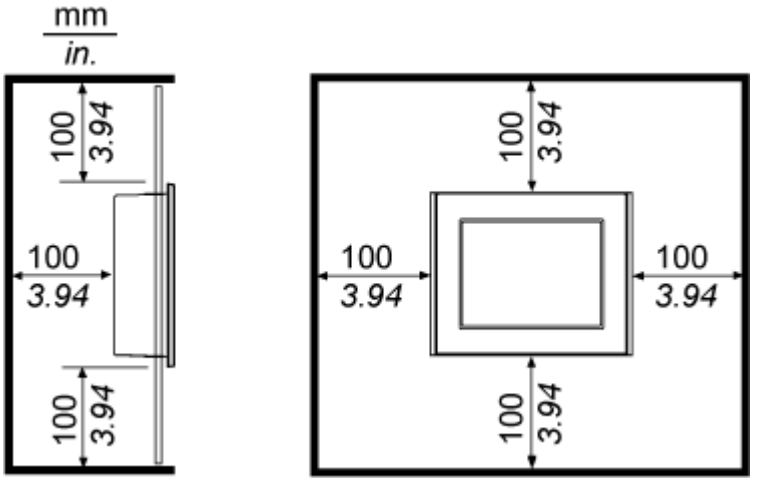

Image of product / Alternate images

Alternative

Schneider Electric
Magelis