finder
RELAYING INNOVATION

Lampes LED pour éclairage d'armoire

SÉRIE
7L

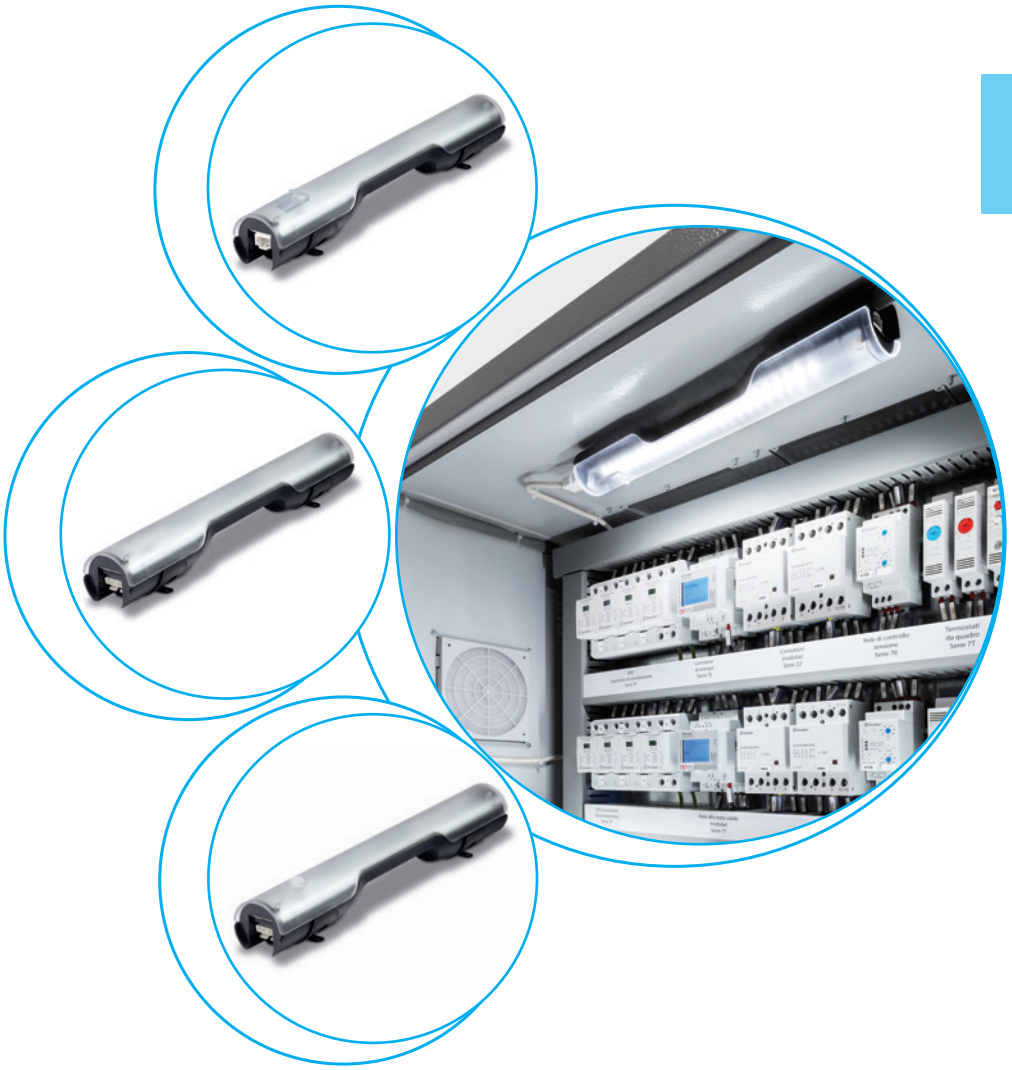

Armoires de commandes et tableaux électriques

Armoires de contrôle

Les prix, les caractéristiques et les disponibilités de nos produits et services peuvent changer sans préavis. FINDER décline toute responsabilité quant à la présence éventuelle d'erreurs ou d'informations insuffisantes dans ce document. En cas de divergence entre les versions imprimées et en ligne, cette dernière prévaut.

Lampes LED pour éclairage d'armoire

Type 7L.43.0.xxx.0x00
- 600 lumens

Type 7L.46.0.xxx.0x00
- 1200 lumens

- Fixation magnétique directe ou sur support à vis
- Faible consommation
- Angle d'éclairage 120°
- Température de couleur 5000 K
- Bornes push-in pour connexion directe
- Raccordement par connecteur embrochable (plug-in) pour connexion d'une ou plusieurs lampes (7 lampes maxi)

Pour le schéma d'encombrement voir page 8

		7L.43.0.xxx.0x00	7L.46.0.xxx.0x00
		• 600 lumens, 6 W • Éclairage direct sans bouton poussoir ON/OFF ni détecteur de mouvement	• 1200 lumens, 9 W • Éclairage direct sans bouton poussoir ON/OFF ni détecteur de mouvement
Caractéristiques de la lampe			
Type de lampe		LED, angle d'éclairage : 120°, couleur de la lumière : lumière du jour (blanc), température de la couleur : 5000 K	
Intensité lumineuse	lm	600	1200
Durée de vie	h	60000	
Caractéristiques électriques			
Tension nominale	V AC (50/60 Hz)/DC	12…48 - 110…240	
Plage d'utilisation	V AC/DC	9.6…52.8 - 88…264	
Courant nominal absorbé @230 V AC	mA	39	54
Courant nominal absorbé @24V DC	mA	200	300
Puissance nominale de la lampe @230 VAC	W	6	9
Puissance nominale de la lampe @24 VDC	W	6	9
Caractéristiques générales			
Raccordement électrique		Câble gainé 2 x 1.5 mm² souple, connexion push-in ou connecteur	
Interconnexion entre lampes		Câble gainé 2 x 1.5 mm² souple, connexion avec connecteur	
Connecteur		2-pôles avec verrouillage	
Montage		Fixation magnétique directe ou sur support à vis	
Boitier		Plastique, transparent	
Température ambiante	°C	–30…+55	
Classe de protection		II	
Indice de protection		IP 20	
Homologation (selon le type)		CE UK CA EAC SP c UL us	

I-2025 www.findernet.com

SÉRIE 7L
Lampes LED pour éclairage d'armoire

finder

Lampes LED pour éclairage d'armoire

Type 7L.43.0.xxx.1x00
- 600 lumens

Type 7L.46.0.xxx.1x00
- 1200 lumens

- Fixation magnétique directe ou sur support à vis
- Faible consommation
- Angle d'éclairage 120°
- Température de couleur 5000 K
- Bornes push-in pour connexion directe
- Raccordement par connecteur embrochable (plug-in) pour connexion d'une ou plusieurs lampes (7 lampes maxi)

		7L.43.0.xxx.1x00	7L.46.0.xxx.1x00
		• 6W, 600 lumens • Bouton poussoir ON/OFF	• 9W, 1200 lumens • Bouton poussoir ON/OFF
Pour le schéma d'encombrement voir page 9			
Caractéristiques de la lampe			
Type de lampe		LED, angle d'éclairage : 120°, couleur de la lumière : lumière du jour (blanc), température de la couleur : 5000 K	
Intensité lumineuse	lm	600	1200
Durée de vie	h	60000	
Caractéristiques électriques			
Tension nominale	V AC (50/60 Hz)/DC	12…48 - 110…240	
Plage d'utilisation	V AC/DC	9.6…52.8 - 88…264	
Courant nominal absorbé @230 V AC	mA	39	54
Courant nominal absorbé @24V DC	mA	200	300
Puissance nominale de la lampe @230 VAC	W	6	9
Puissance nominale de la lampe @24 VDC	W	6	9
Caractéristiques générales			
Raccordement électrique		Câble gainé 2 x 1.5 mm² souple, connexion push-in ou connecteur	
Interconnexion entre lampes		Câble gainé 2 x 1.5 mm² souple, connexion avec connecteur	
Connecteur		2-pôles avec verrouillage	
Montage		Fixation magnétique directe ou sur support à vis	
Boitier		Plastique, transparent	
Température ambiante	°C	–30…+55	
Classe de protection		II	
Indice de protection		IP 20	
Homologation (selon le type)		CE UKCA EAC SR cULus	

G

I-2025 www.findernet.com

Lampes LED pour éclairage d'armoire

Type 7L.43.0.xxx.2x00
- 600 lumens

Type 7L.46.0.xxx.2x00
- 1200 lumens

- Fixation magnétique directe ou sur support à vis
- Faible consommation
- Angle d'éclairage 120°
- Température de couleur 5000 K
- Bornes push-in pour connexion directe
- Raccordement par connecteur embrochable (plug-in) pour connexion d'une ou plusieurs lampes (7 lampes maxi)

Pour le schéma d'encombrement voir page 10

		7L.43.0.xxx.2x00	7L.46.0.xxx.2x00
		• 6W, 600 lumens • Avec détecteur de mouvement	• 9W, 1200 lumens • Avec détecteur de mouvement
Caractéristiques de la lampe			
Type de lampe		LED, angle d'éclairage : 120°, couleur de la lumière : lumière du jour (blanc), température de la couleur : 5000 K	
Intensité lumineuse	lm	600	1200
Durée de vie	h	60000	
Temps de retard à l'extinction après le dernier mouvement détecté	min	3	
Caractéristiques électriques			
Tension nominale	V AC (50/60 Hz)/DC	12…48 - 110…240	
Plage d'utilisation	V AC/DC	9.6…52.8 - 88…264	
Courant nominal absorbé @230 V AC	mA	39	54
Courant nominal absorbé @24V DC	mA	200	300
Puissance nominale de la lampe @230 VAC	W	6	9
Puissance nominale de la lampe @24 VDC	W	6	9
Caractéristiques générales			
Raccordement électrique		Câble gainé 2 x 1.5 mm² souple, connexion push-in ou connecteur	
Interconnexion entre lampes		Câble gainé 2 x 1.5 mm² souple, connexion avec connecteur	
Connecteur		2-pôles avec verrouillage	
Montage		Fixation magnétique directe ou sur support à vis	
Boitier		Plastique, transparent	
Température ambiante	°C	–30…+55	
Classe de protection		II	
Indice de protection		IP 20	
Homologation (selon le type)		CE UKCA EAC SP cULus	

I-2025 www.findernet.com

Codification

Exemple : série 7L, Lampe LED avec fixation magnétique, interrupteur ON/OFF, alimentation 12…48V AC/DC, raccordement push-in.

7 L . 4 3 . 0 . 0 2 4 . 1 1 0 0

Série

Type
43 = Lampe LED 600 lumens
46 = Lampe LED 1200 lumens

Type d'alimentation
0 = AC (50/60 Hz)/DC

Tension d'alimentation
024 = (12…48)V AC/DC
230 = (110…240)V AC/DC

Connexions
1 = Raccordement push-in pour lampe seule
2 = Raccordement par connecteur plug-in pour la connexion d'une ou plusieurs lampes

Commande
0 = Éclairage direct sans bouton poussoir ON/OFF ni détecteur de mouvement
1 = Allumage par bouton poussoir ON/OFF
2 = Allumage par détecteur de mouvement

Versions disponibles

7L.43.0.024.0100	7L.46.0.024.0100
7L.43.0.024.0200	7L.46.0.024.0200
7L.43.0.024.1100	7L.46.0.024.1100
7L.43.0.024.1200	7L.46.0.024.1200
7L.43.0.024.2100	7L.46.0.024.2100
7L.43.0.024.2200	7L.46.0.024.2200
7L.43.0.230.0100	7L.46.0.230.0100
7L.43.0.230.0200	7L.46.0.230.0200
7L.43.0.230.1100	7L.46.0.230.1100
7L.43.0.230.1200	7L.46.0.230.1200
7L.43.0.230.2100	7L.46.0.230.2100
7L.43.0.230.2200	7L.46.0.230.2200

Accessoires

07L.11

07L.12

0 7 L . 1 1

Type

Connecteurs pour câble souple 2-pôles (2 x 1.5 mm²)
ex : H05VV-F, 2 x 1.5 mm²
11 = Connecteur femelle côté entrée (fourni dans l'emballage)
12 = Connecteur mâle côté sortie

Schémas d'encombrement

Type 07L.11

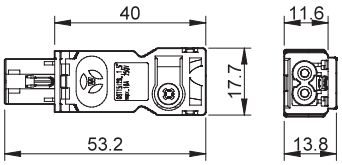

Type 07L.12

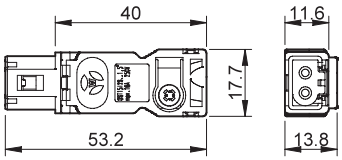

Raccordement

Bornes push-in pour connexion directe ou raccordement par connecteur embrochable (plug-in) pour connexion d'une ou plusieurs lampes (7 lampes maxi).

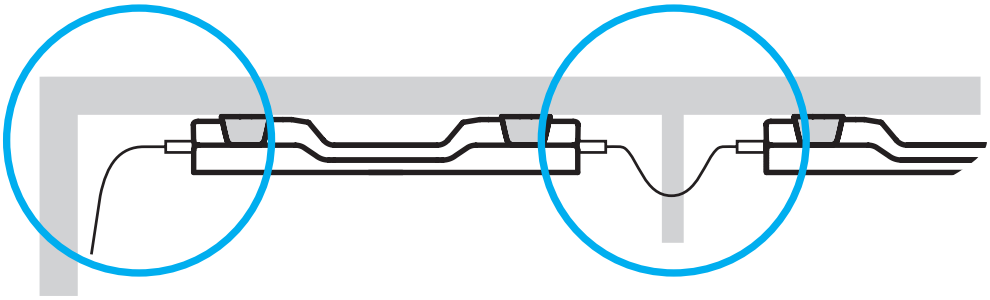

Raccordement multiple (jusqu'à 7 lampes)

G

Schémas d'encombrement

Type 7L.4x.0.xxx.0100/0200

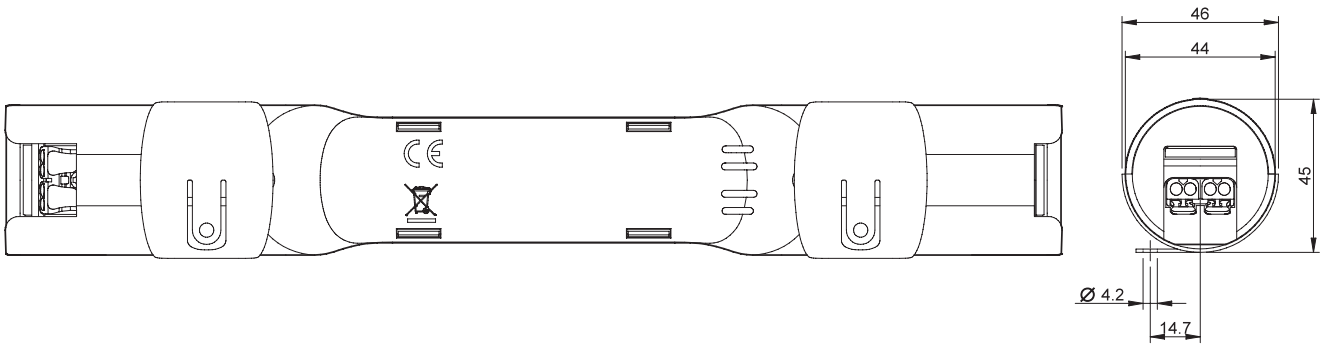

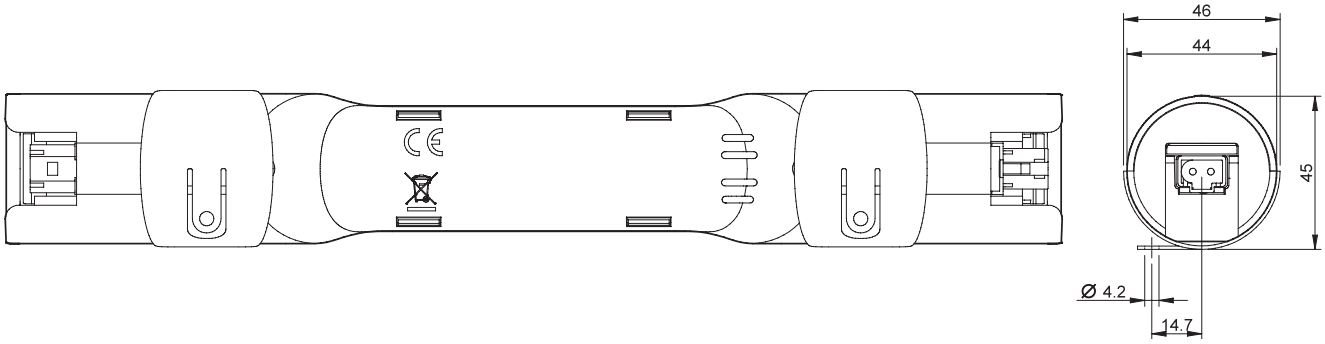

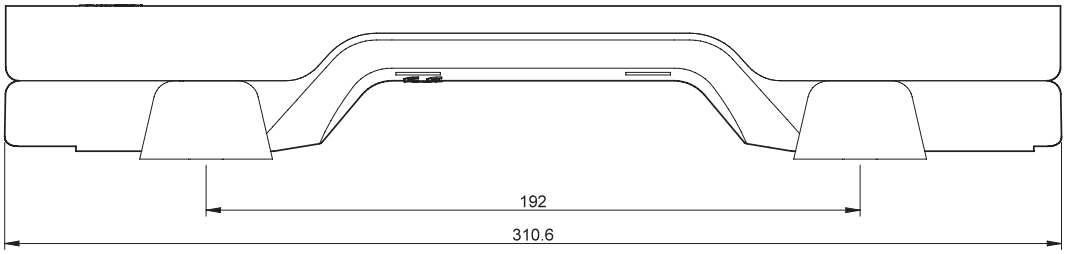

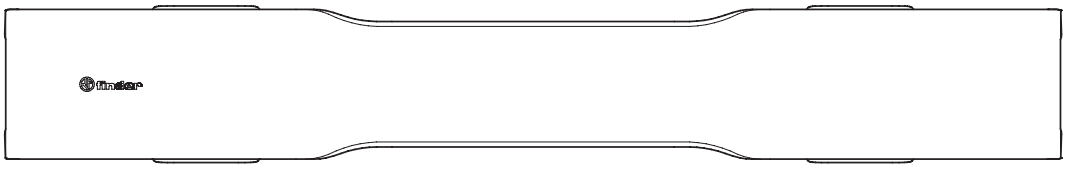

G

I-2025 www.findernet.com

Schémas d'encombrement

Type 7L.4x.0.xxx.1100 / 1200

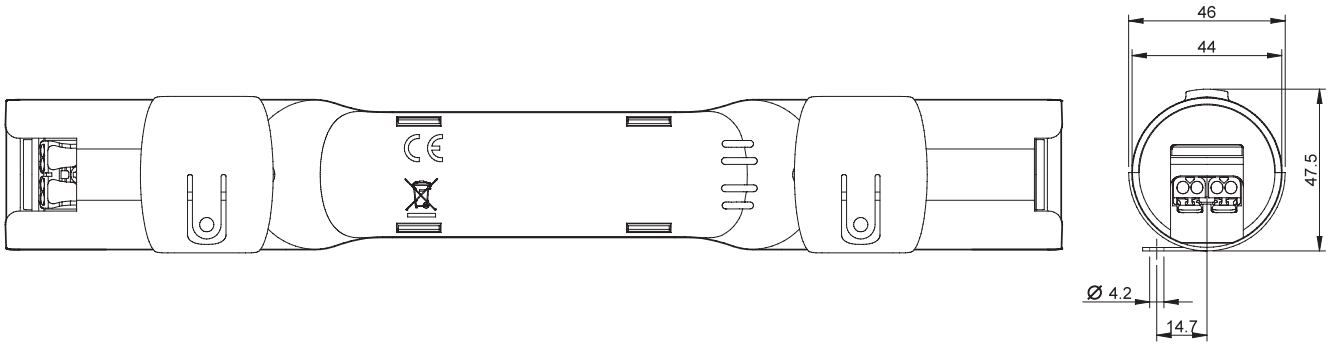

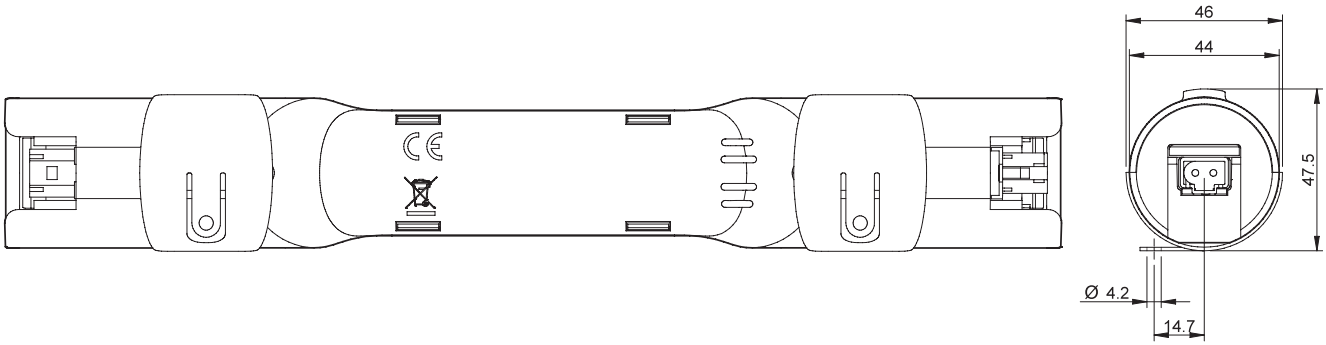

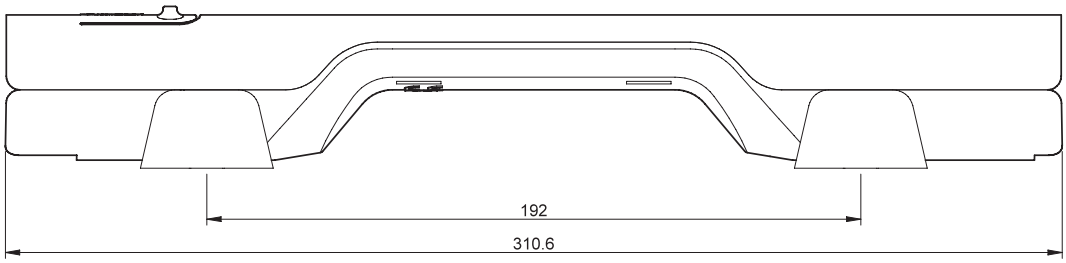

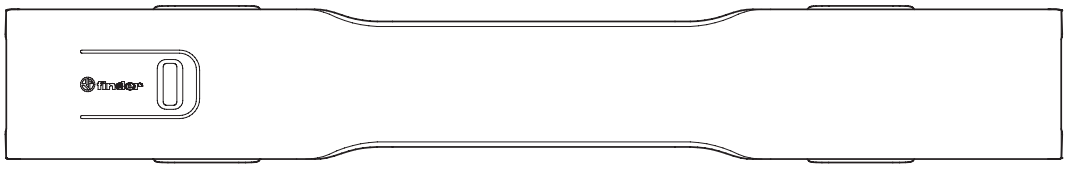

G

Schémas d'encombrement

Type 7L.4x.0.xxx.2100 / 2200

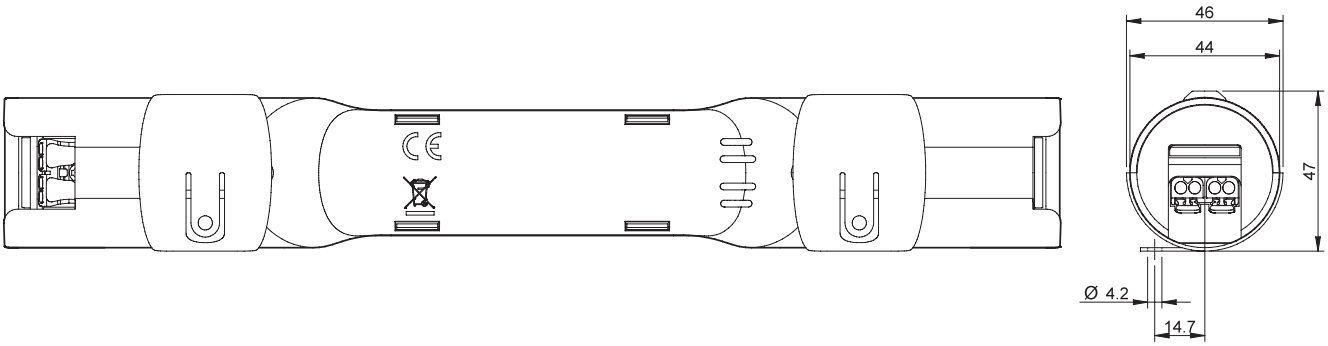

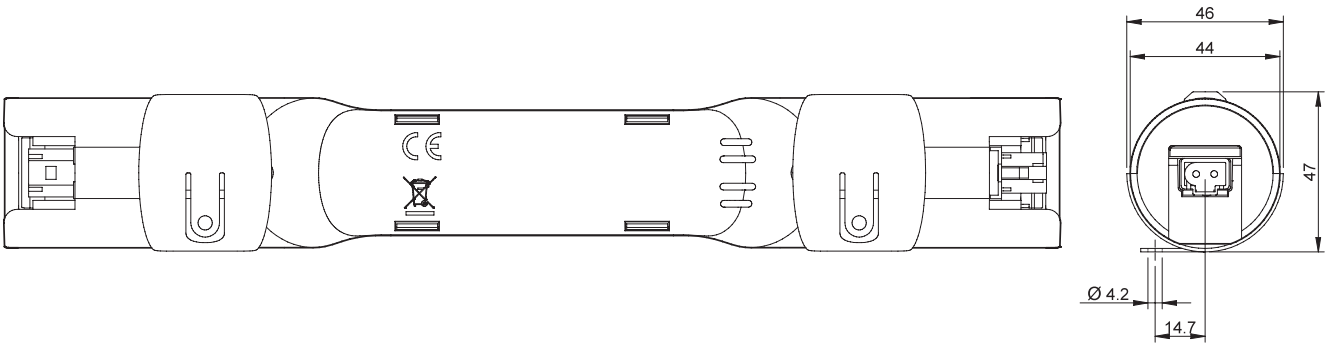

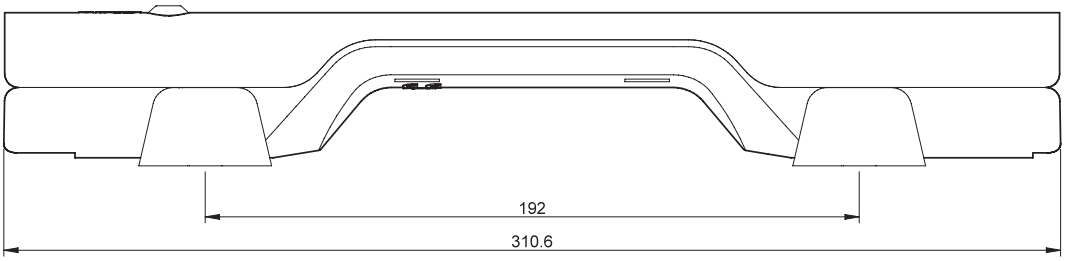

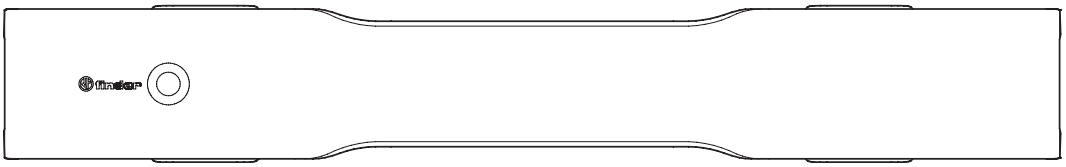

G

I-2025 www.findernet.com