HEBEFIX EXTRA

Station de relevage submersible

Préserver · Valoriser · L'Eau · Gérer

La station de relevage automatique **HEBEFIX EXTRA** est conçue pour **évacuer les eaux usées ménagères et agressives** (pH›2,7). Compact et **prêt à l'emploi**, l'HEBEFIX EXTRA dispose de nombreuses possibilités de raccordement en branchement direct. Il est **compatible avec les solutions aqueuses de 10% de salinité** (adoucisseurs, condensats). Il dispose d'un dispositif de rinçage contre les dépôts. Sa maintenance est facilitée par la **purge intégrée** garantissant le bon fonctionnement de la pompe.

+ Prêt à brancher
+ Silencieux
+ Conforme à la norme NF EN 12050-1

CARACTÉRISTIQUES TECHNIQUES

- **Plage d'utilisation** : de 0,5 à 4,3 m3/h avec une hauteur manométriques jusqu'à 5 mCE.
- Station submersible
- Protection thermique
- Chambre à l'huile
- Raccord de transition
- Filtre à charbon actif
- Colliers et matériel de fixation
- Refoulement en 1" 1/4 avec clapet intégré
- **Câble** : 1,5 mètres
- **Raccord de refoulement** : DN32
- **Indice de protection** : IP 68
- **Passage libre** : 10mm
- **Capacité du réservoir** : 19L - Cuve en ABS
- **Poids** : 7kg

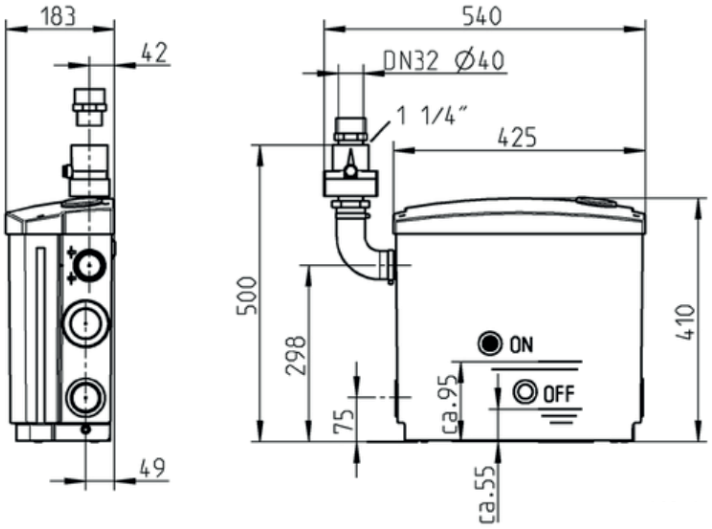

Contrôle du temps de fonctionnement avec alarme

PERFORMANCES HYDRAULIQUES

Modèle	Code	Caract. électrique			Caractéristiques hydrauliques					
		Alim. 50Hz	Puiss. kW	Amp. (A)	Q. (m³/h)	1.5	2.5	3.5	4.5	5
HEBEFIX EXTRA	**131180**	230V	0.2	1.2	H (mCE)	5	4	3	2	1

MATÉRIAUX

- **Corps de pompe** : PVC
- **Corps du moteur** : ACIER INOX
- **Arbre** : ACIER INOX
- **Roue** : à effet vortex, en composite.
- **Joint étanchéité** : garniture mécanique, étanchéité en SIC

Jetly SAS
28 rue de Provence - CS 60490 - Z.A.C. de Chesnes la Noirée
38297 SAINT-QUENTIN FALLAVIER
Tél : 04 74 94 18 24 - info@jetly.fr - www.jetly.com