hansgrohe

Vernis Blend M35
Mitigeur de cuisine 210, 1jet
Finition: **Chromé** Numéro d'article: **71870000**

Description

Caractéristiques

- ComfortZone 210
- bec orientable réglable sur 2 niveaux : 120° ou 360°
- Jet Normal
- débit maximal sous 3 bar de pression: 11,1 l/min
- cartouche céramique
- raccordement flexible G ⅜
- convient au chauffe-eau instantané
- comprenant: mitigeur de cuisine, flexibles de raccordement, set de fixation, notice de montage
- ACS 20 ACC NY 252 France, valide jusqu'au 21.09.2025

Détails de l'article

EAN	4059625321362

Technologie

AirPower

Comfort Zone

Certificats / Eco-Responsabilité

ATTESTATION A.C.S. DE CONFORMITÉ SANITAIRE

Photo du produit

Plan géométral

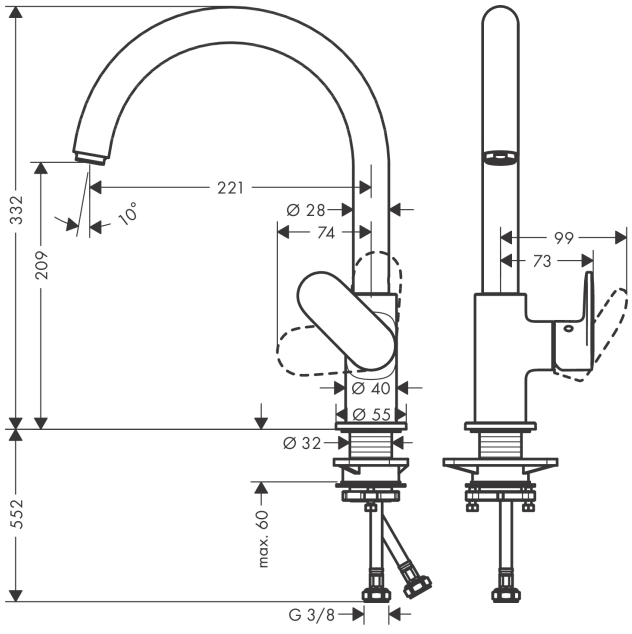

Schéma d'écoulement

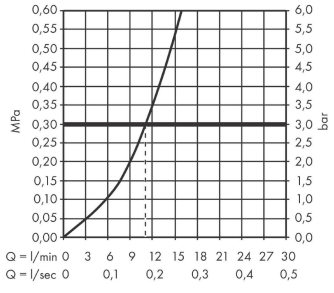

Vernis Blend M35
Mitigeur de cuisine 210, 1jet
Finition: **Chromé** Numéro d'article: **71870000**

Vue éclatée

Année de construction: **>04/21**

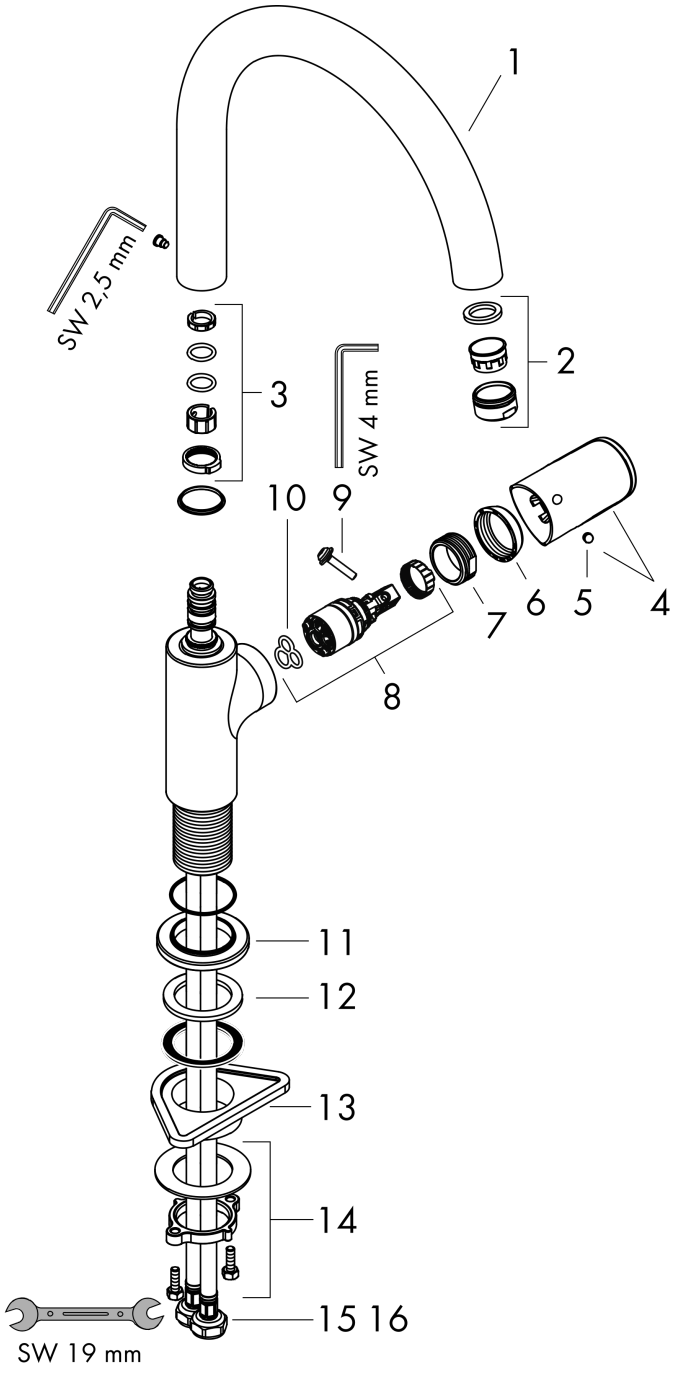

Vernis Blend M35
Mitigeur de cuisine 210, 1jet
Finition: **Chromé** Numéro d'article: **71870000**

Liste des pièces détachées

Année de construction: **>04/21**

Pos.	Description	Numéro d'article	GP	UE
1	bec cpl.	93880000	-	1
2	mousseur M24x1	93881000	-	1
3	set de joint plat	93689000	8,39 €	1
4	poignée	93691000	-	1
5	cache vis	96338000	8,39 €	1
6	rosace	93692000	-	1
7	écrou à six pans	93693000	-	1
8	cartouche cpl.	97685000	64,28 €	1
9	vis	95140000	11,18 €	1
10	joint	98865000	33,54 €	1
11	rosace	93946000	-	1
12	joint	93694000	-	1
13	set de fixation	97523000	11,18 €	1
14	fixation cpl. (Ø 32)	13961000	27,95 €	1
15	flexible de raccordement 600 mm M8x0,75 G3/8	96510000	27,95 €	1
16	joint torique 7x1,5	98422000	8,39 €	1