VIDAGE LAVABO /VIDAGE LAVABO, VASQUE, BIDET

TUBULURE GAIN D'ESPACE ET SIPHON DESIGN

DESIGN

[+] SIPHON DÉPORTÉ - FACILE A MONTER

• CARACTERISTIQUES

- Tubulure gain d'espace plastique aspect chromé
- H. sous lavabo 39,5 mm
- Sortie diam. 32 mm
- Siphon design ABS chromé réglable en hauteur
- Garde d'eau 35 mm

• AVANTAGES

Gain de place

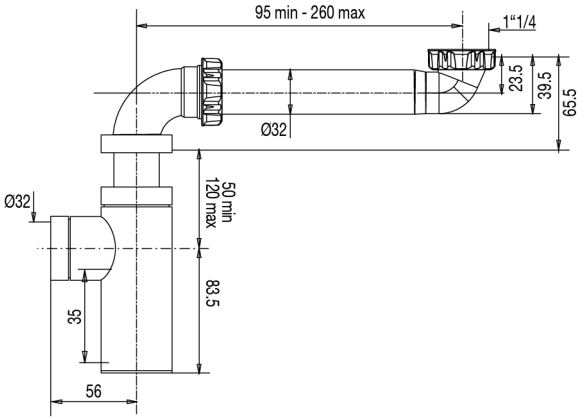

Réf.:	608800 000 00
Finition :	Chromé
Emb. :	Sachet
Ean :	3364549278113