Ledinaire SlimDownlight

DN065B G4 LED12/830_840_865 12W D150 RD

Ledinaire SlimDownlight, All-in, 12 W, D150 mm, 1200 lm, 3000 K, 4000 K, 6500 K, Angle d'ouverture de faisceau 110°, Blanc, IP20/44

La gamme LEDINAIRE contient une sélection de luminaires LED tendance disponibles en magasin, dotés de la haute qualité Philips à un prix compétitif. Fiabilité, efficacité énergétique et prix abordable : tout ce dont vous avez besoin

Données du produit

Informations générales	
Source lumineuse remplaçable	Non
Driver inclus	Oui
Type de lampe	LED
Valeur ajoutée	Economique
Classe de maintenance	Luminaire classe C, sans pièces réparables, non réparable
Garantie	5 ans

Données techniques de l'éclairage	
Flux lumineux	1 200 lm
Température de couleur corrélée (nom.)	3000 4000 6500 K
Efficacité lumineuse (nominale)	100 lm/W
Indice de rendu de couleur (IRC)	80
Température de couleur	Température multi-couleur
Type d'optique	Angle d'ouverture de faisceau 110°
Diffusion du faisceau de lumière du luminaire	110°
Indice UGR	28
Sécurité photobiologique selon EN 62471	RG0
Type « tout-en-un »	All-in, Multi Color Temperature

Fonctionnement et électricité	
Tension d'entrée	220 à 240 V
Fréquence linéaire	50 or 60 Hz
Fréquence d'entrée	50 ou 60 Hz
Courant d'appel	3,85 A
Consommation électrique	12 W
Facteur de puissance (fraction)	0.9
Connexion	Bornier de raccordement à vis 2 pôles
Nombre de produits par disjoncteur de 16 A type B	74
Classe de protection CEI	Classe de sécurité II

Ledinaire SlimDownlight

Distorsion harmonique totale	30 %

Commandes et gradation

Variation de l'intensité lumineuse	Non
Driver / unité d'alimentation électrique / transformateur	Bloc d'alimentation électrique (Marche/Arrêt)
Flux lumineux constant	Non

Mécanique et boîtier

Matériaux du corps	Métal-Plastique
Matériaux du réflecteur	-
Couleur du corps	Blanc
Longueur totale	175 mm
Largeur totale	175 mm
Hauteur totale	45 mm
Diamètre total	175 mm
Dimensions (hauteur x largeur x profondeur)	45 x 175 x 175 mm
Indice de protection	IP20/44 [Protection des doigts, protection des fils, protection contre les éclaboussures]
Protection contre les chocs mécaniques	IK03 [0,3 J]
Poids net (pièce)	0,210 kg

Approbation et application

Inflammabilité	Pour montage sur surfaces normalement inflammables
Marquage CE	Oui
Conforme à RoHS	Oui

Valeur de scintillement (PstLM)	0,7
Valeur d'effet stroboscopique (SVM)	0,4
Gamme de températures ambiantes	-20 à +40 °C

Performances initiales

Tolérance de flux lumineux	+/-10%
Chromaticité initiale	(0.44, 0.403) SDCM≤5
Tolérance de consommation électrique	+/-10%
Écart type de chromaticité (ellipse de McAdam)	SDCM≤5

Durées de vie (conformes IES)

Flux lumineux sortant à la durée de vie utile moyenne* de 50 000 h	L65

Données du produit

Nom du produit de la commande	DN065B G4 LED12/830_840_865 12W D150 RD
Nom de produit complet	DN065B G4 LED12/830_840_865 12W D150 RD
Code EOC	871951446443800
Code de commande	46443800
Code 12NC	929003251332
Numérateur - Quantité par kit	1
Code EAN – Produit/Boîte	8719514464438
Conditionnement par carton	12
Codes EAN/UPC - Boîte	8719514464445

Schéma dimensionnel

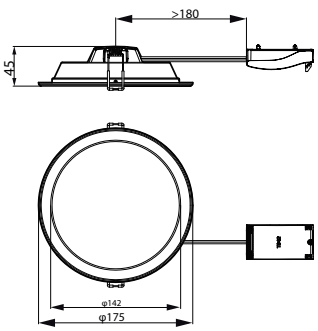

Ledinaire SlimDownlight

Données photométriques

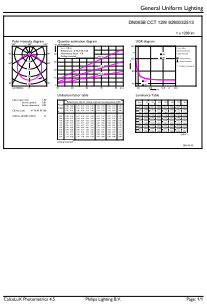

General uniform lighting - DN065B G4 LED12/830_840_865 12W D150 RD

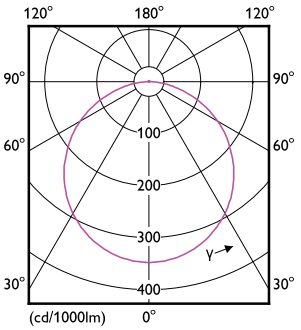

Light Distribution Diagram - DN065B G4 LED12/830_840_865 12W D150 RD

© 2024 Signify Holding Tous droits réservés. Signify ne fait aucune déclaration ni ne donne aucune garantie concernant la précision ou l'exhaustivité des informations ci-incluses et ne pourra être tenue responsable d'une quelconque action prise en conséquence. Les informations présentées dans ce document ne constituent pas une offre commerciale et ne font partie d'aucun devis ni d'aucun contrat, sauf convention contraire avec Signify. Philips et l'emblème Philips Shield sont des marques déposées de Koninklijke Philips N.V.