Fiche technique du produit

Spécifications

EnerlinX EcoStruxure Panel Server Entry alim 110 277VACDC

PAS400

Statut commercial: Commercialisé

Principales

Gamme	EcoStruxure
Nom du produit	Panel Server Entry
Type de produit ou équipement	Passerelle
Nom de l'appareil	PAS400
Application	Passerelles
Tension d'alimentation	110...277 V CA 50/60 Hz
Passerelle de communication	Ethernet TCP/IP à appareils sans fil

Complémentaires

Compatibilité produit	Point d'accès sans fil
Protocole de port de communication	Modbus TCP DHCP HTTPS NTP/SNTP IPv4 IPv6 TCP/IP
Support port de communication	Ethernet 1 RJ45:
Nombre d'esclaves	20 wireless (IEEE 802.15.4) product(s) - mixed
Nombre d'appareils	64 Modbus TCP/IP
Nombre d'entrées	0
Mode de raccordement	Alimentation: bornes de type vis (haut) 1,5…2,5 mm² câble(s) Communication: bornes de type vis (bas) 0,14…1,5 mm² câble(s)
Couple de serrage	0,6 N.m alimentation: 0,25 N.m communication:
Longueur de dénudage des fils	Alimentation: 7 mm Communication: 7 mm
Mode d'installation	Encliquetable
Support de montage	Rail DIN
Certifications du produit	CE cULus CB RCM UKCA FCC IC DNV Maritime ANSI RF IACS E10

Clause de non responsabilité : Cette documentation n'est pas destinée à remplacer ni ne peut servir à déterminer l'adéquation ou la fiabilité de ces produits dans le cadre d'une application spécifique

Normes	CEI 61010 IEC 61010-1 CEI 61010-2-201 UL 61010 UL 61010-1 UL 61010-2-201 EN 61010-1 EN 61010-2-201 CAN/CSA C22.2 No. 61010-1-12 CAN/CSA C22.2 No. 61010-2-201 CEI 62974-1 IEC 61326-1 EN 61326-1 ETSI EN 301 489-1 ETSI EN 301 489-17 EN 301-893 EN 55032 CISPR 11 ETSI EN 300 328 IEEE 802.15.4 IEEE 802.11a/b/g/n IEEE 802.3 af/at FCC CFR 47 partie 15 classe A EN 62311 IEC 62311 ANSI C63.10 EN 62974-1 DNVGL-GC-0339
Profondeur	70,2 mm
Hauteur	93 mm
Largeur	54 mm
Poids du produit	163 g
Enregistrement de données	Real time data monitoring
Data buffer for data publication (cloud, SFTP, HTTPS) depending on network	1 mois
Fonction disponible	Page Web intégrée pour la configuration et la mise à niveau Capacités de diagnostic Rapport diagnostic Diagnostic sur la communication Gestion d'énergie Avec Web server intégré Mise à jour du firmware Configuration de sauvegarde/restauration Événement paramétrable
Application spécifique du produit	Écosystème des appareils sans fil Schneider Electric
Services Web	Serveur HTTPS SFTP publication (CSV / JSON) HTTPS publication (CSV / JSON)
Service de communication	Device Profile for Web Services (DPWS) Serveur Modbus TCP SNTP client Client DHCP RSTP
Interface de mise en service	EcoStruxure Power Commission desktop EcoStruxure Power Commission Mobile (through Wi-Fi Access point) Page Web
Horodateur	Avec jeu de batteries RTC Avec étalonnage utilisateur
Protocole de synchronisation	NTP SNTP

Compatibilité de gamme	EcoStruxure Facility Expert EcoStruxure Building Operation EcoStruxure Power Operation EcoStruxure Power Monitoring Expert EcoStruxure Asset Advisor EcoStruxure Energy Hub EcoStruxure Resource Advisor Third party SCADA
Interface de communication	Wireless (IEEE802.15.4) product

Environnement

Humidité relative	5…95 %
Degré de protection IP	IP40 (face avant) IP20 (gaine)
température de fonctionnement	-25…60 °C
Température ambiante de stockage	-40…85 °C
Degré de pollution	2
Altitude de fonctionnement	2000 m

Emballage

Type d'emballage 1	PCE
Nb produits dans l'emballage 1	1
Hauteur de l'emballage 1	6,000 cm
Largeur de l'emballage 1	8,500 cm
Longueur de l'emballage 1	10,500 cm
Poids de l'emballage 1	215,000 g
Type d'emballage 2	S03
Nb produits dans l'emballage 2	45
Hauteur de l'emballage 2	30,000 cm
Largeur de l'emballage 2	30,000 cm
Longueur de l'emballage 2	40,000 cm
Poids de l'emballage 2	10,300 kg

Garantie contractuelle

Garantie	18 mois

Environmental Data

Schneider Electric vise à atteindre le statut de Net Zero d'ici 2050 grâce à des partenariats avec la chaîne logistique, des matériaux à faible impact et une circularité via notre campagne en cours "Use Better, Use Longer, Use Again" pour prolonger la durée de vie des produits et leur recyclabilité.

Environmental Data expliquées >

Empreinte environnementale

Empreinte carbone (kg CO2 eq.)	**48**
Profil environnemental	**Profil environnemental du Produit**

Use Better

Matières et Substances

Emballage avec carton recyclé	**Oui**
Emballage sans plastique	**Oui**
Directive UE RoHS	**Conforme aux exemptions**
Numéro SCIP	**8fd200e0-fc2c-4c52-ba68-62f2aced16fe**
Règlementation REACh	**Déclaration REACh**
Teneur en halogène	**Pièces et câbles en plastique sans halogène**

Use Again

Réemballer et réusiner

Profil Économie Circulaire	**Informations de fin de vie**
Batterie amovible	**No**
Reprise	**No**
DEEE	**Le produit doit être éliminé sur les marchés de l'Union européenne à la suite d'une collecte spécifique des déchets et ne jamais finir dans des poubelles**

Technical Illustration

Dimensions

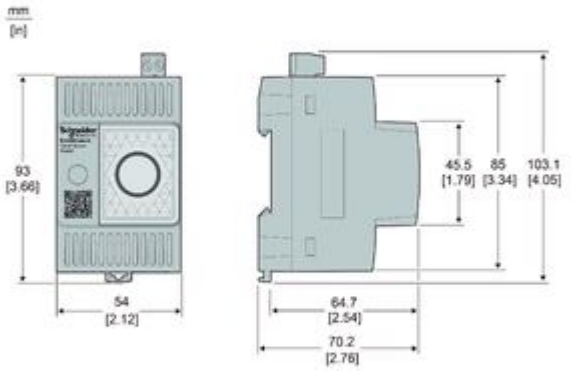

Technical illustration
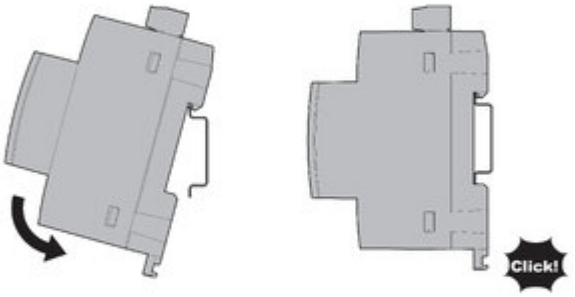
Product Installation