Série 8, Lave-linge séchant, 10.5/6 kg, 1400 trs/min, Blanc
WNC254A0FR

La solution de lavage tout-en-un : lave-linge séchant avec dosage automatique i-DOS et classe énergétique A pour économiser l'eau, la lessive et l'énergie lors du lavage. Dosage automatique, lavage et séchage par simple pression d'un bouton.

- **Lavage et séchage** : lavez et séchez jusqu'à 6 kg de linge en une fois, jusqu'à 10,5 kg sans sécher.
- **i-DOS** : mesure automatiquement la quantité précise de lessive et d'eau nécessaire.
- **Les cycles de lavage du lave-linge séchant Hybrid FlexAir sont labellisés classe énergétique A.**
- **La fonction Auto Dry sèche votre linge exactement comme vous l'aimez.**
- **AntiTaches : l'option qui élimine jusqu'à 16 types de taches parmi les plus tenaces, sans prélavage.**

WMZ2200	FIXATION AU SOL
WMZ2381	Rallonge Aquastop / entrée eau froide

Classe d'efficacité énergétique du cycle de lavage/séchage: ..... D
Classe d'efficacité énergétique du programme Eco 40-60: ..... A
Consommation énergétique pondérée en kWh pour 100 cycles complets de lavage/séchage: ..... 305 kWh
Consommation énergétique pondérée en kWh pour 100 cycles de lavage Eco 40-60: ..... 52 kWh
Capacité maximale pour un cycle de lavage/séchage: 6.0
Capacité maximale pour un cycle de lavage: 10.5
Consommation d'eau du cycle Eco 40-60 complet de lavage/séchage: ..... 75 l
Consommation d'eau du programme Eco 40-60: ..... 50 l
Durée du cycle complet de lavage/séchage en heures et en minutes à la capacité nominale: ..... 8:20 h
Durée du programme Eco 40-60 en heures et en minutes à la capacité nominale: ..... 4:00 h
Classe d'efficacité d'essorage du programme Eco 40-60: ..... B
Niveau sonore: ..... 70 dB(A) re 1pW
Classe de niveau sonore: ..... A
Type d'installation: ..... Pose-libre
Top amovible: ..... non
Charnière de porte: ..... Charnières à gauche
Longueur du cordon électrique: ..... 201.0 cm
Dimensions du produit (HxLxP): ..... 848x598x622 mm
Poids net: ..... 84.8 kg
Volume du tambour: ..... 65 l
Code EAN: 4242005347834

4 242005 347834

Série 8, Lave-linge séchant, 10.5/6 kg, 1400 trs/min, Blanc WNC254A0FR

La solution de lavage tout-en-un : lave-linge séchant avec dosage automatique i-DOS et classe énergétique A pour économiser l'eau, la lessive et l'énergie lors du lavage. Dosage automatique, lavage et séchage par simple pression d'un bouton.

Caractéristiques principales

- Classe d'efficacité énergétique lavage et séchage[1] : D
- Classe d'efficacité énergétique lavage[2] : A
- Energie[3] / Eau[4] lavage et séchage : 305 kWh / 75 litres
- Energie[5] / Eau[6] lavage : 52 kWh / 50 litres
- Capacité : 10.5 kg Lavage / 6 kg Séchage
- Durée progr. Eco 40-60[7] charge pleine lavage seul / lavage et séchage : 4:00 h / 8:20 h
- Classe d'efficacité d'essorage : B
- Vitesse d'essorage max : 1400 trs/min**
- Classe d'efficacité sonore : A
- Niveau sonore essorage : 70 dB (A) re 1 pW

Programmes/Options

- Programmes de lavage standard: Coton, Synthétiques, Délicat/Soie, Laine/Lavage à la main
- Progr. de lavage : Coton, Synthétiques, Délicat/Soie, Laine/Lavage main, Auto 30°C, Express 15 min, Essorage/Vidange, Autres programmes, Textiles Sport, Rinçage
- Programmes de séchage standard: Coton, Synthétiques
- Progr. de séchage : Coton, Synthétiques, Défroissage
- Certains programmes de lavage peuvent également être utilisés pour le séchage

Options

- Grand écran LED tactile indiquant l'état du programme, la sélection de la température, la vitesse d'essorage maximale, le temps restant, le départ différé de 24 heures et la recommandation de charge
- i-DOS : dosage automatique de lessive liquide et d'adoucissant
- Home Connect : surveillance et contrôle à distance, gestion de l'énergie, diagnostic à distance et autres programmes à télécharger. Maintenez toujours votre appareil à jour grâce à la mise à jour du micrologiciel.
- Options de lavage : Repassage facile, Vitesse d'essorage, Rinçage supp., Anti-taches, HygieneCare, i-DOS 2.1, i-DOS 2.2, Sécurité enfants, Favori, Départ à distance, SpeedPerfect, Départ/Pause/Rajout de linge, Température, Prélavage, Time delay
- Options de séchage pour la plupart des programmes de lavage
- Options de séchage : Prêt à repasser, Séchage seul, Prêt à ranger, Extra sec, Résultat de séchage, Lavage + séchage
- Séchage par minuterie, Séchage automatique
- SpeedPerfect : lavage jusqu'à 3 fois plus rapide ***
- Anti-taches : lavez 6 tâches courantes en un clic, 13 tâches supplémentaires via l'application Home Connect
- Programmes disponibles via l'application Home Connect : Chemises

Confort/Sécurité

- Condenseur auto-nettoyant
- La fonction Rajout de linge permet de rajouter ou retirer des vêtements en cours de cycle
- Serrure magnétique
- Anneau de contrôle intuitif
- Bandeau de commande incliné et ergonomique
- Volume du tambour: 65 l
- Eclairage du tambour par LED
- Tambour VarioDrum : soin des textiles garanti
- ActiveWater Plus : consommation d'eau adaptée, même aux petites charges, grâce à la détection automatique de charge
- Compteur de cycles : suivez le nombre de programmes effectués
- EcoSilence Drive: moteur induction alliant longévité, robustesse et silence garanti 10 ans
- EcoSilence Drive: moteur induction garanti 10 ans, alliant longévité, robustesse et silence
- Système hybride FlexAir pour économiser votre consommation d'énergie lors du lavage
- Design AntiVibration : stabilité et silence
- Isolation phonique via tôle de fond
- Isolation renforcée
- Détection mousse
- Détection antibalourd
- Protection anti-débordement
- Signal sonore fin de programme
- Sécurité enfants
- Charnières à gauche
- Hublot intégré de 32cm, silver-black avec 125° d'ouverture de porte

Caractéristiques techniques

- Mise sous plan dans niche hauteur 85cm
- Dimensions (H x L) : 84.8 cm x 59.8 cm
- Profondeur appareil hors porte : 62.2 cm
- Profondeur appareil porte incluse : 65.4 cm
- Profondeur appareil porte ouverte : 114.2 cm

[1] [2] Echelle de classes d'efficacité énergétique de A à G

[3] Consommation d'énergie en kWh pour 100 cycles complets lavage et séchage (programme Eco 40-60)

[4] Consommation d'eau en litres pour un cycle complet lavage et séchage (programme Eco 40-60)

[5] Consommation d'énergie en kWh pour 100 cycles de lavage (programme Eco 40-60)

[6] Consommation d'eau pondérée en litres par cycle de lavage (programme Eco 40-60)

[7] Durée du programme Eco 40-60, cycle de lavage et séchage / cycle de lavage seul

** valeur arrondie

*** Comparaison entre la durée du programme Synthétiques 40°C et celle du programme Synthétiques 40°C avec option SpeedPerfect activée

Série 8, Lave-linge séchant, 10.5/6 kg, 1400 trs/min, Blanc
WNC254A0FR

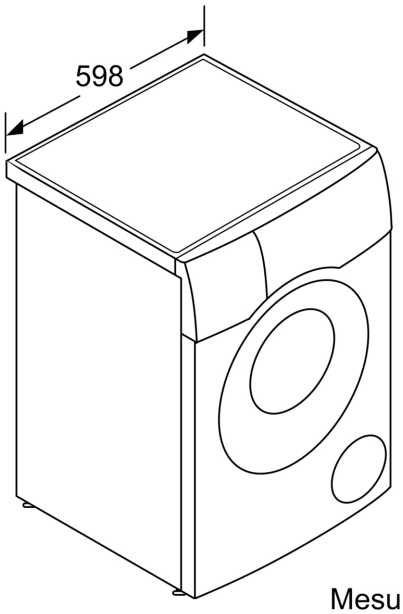

Mesures en mm

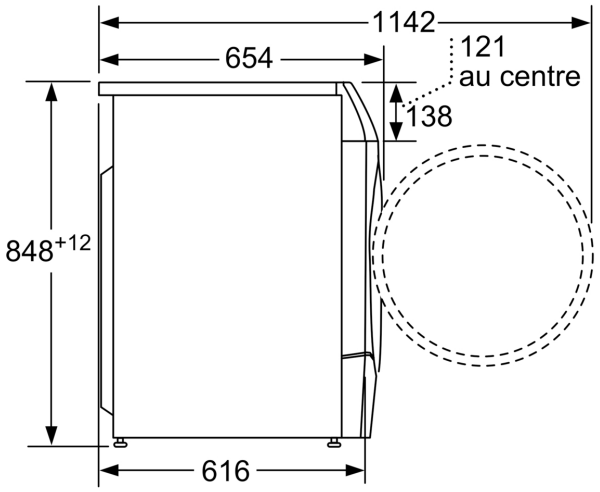

Mesures en mm