FICHE TECHNIQUE

PRESTO

Gamme : First Labo 3 - Air comprimé
Réf : 726062 - Robinet à tringle télescopique gris

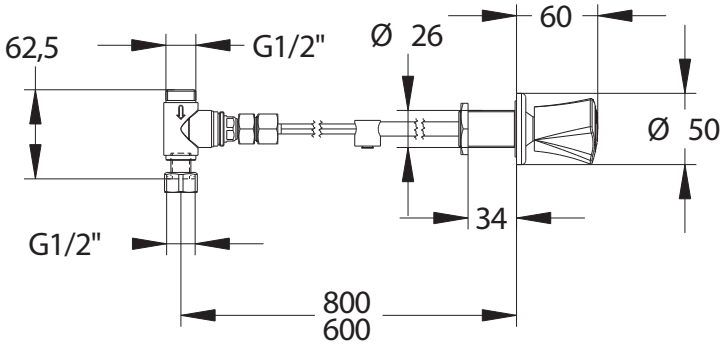

Fluide :
- Air comprimé

Fonctionnement :
- Déclenchement et arrêt du fluide à l'aide du volant à forme ergonomique : 2,5 tours de volant
- Commande à distance : le fluide s'écoule à travers une tétine

Débit :
- Réglable à l'aide de la cartouche

Raccordement :
- Queue filetée M G'1/2

Dimension :
- Longueur 600 à 800 mm

Pression d'utilisation :
- Minimum : 1 bar
- Conseillée : 5 bar
- Maximum : 7 bar

Matières et couleurs :
- Corps, embase et tringlerie en laiton
- Volant en polypropylène
- Embase en peinture époxy couleur grise : résistance aux produits chimiques
- Volant et plaque de couleur bleue indiquant le fluide selon la norme EN 13792

Installation :
- Murale, sur table ou sur dosseret
- Possibilité d'installation pour sorbonne

Normes et agréments :
- Couleurs respectant la norme NF EN 13792

Ce document n'est pas contractuel ; nous nous réservons le droit de modifier les caractéristiques de nos produits sans préavis. Toutes nos marques et tous modèles sont déposés.