Schémas de principe

Coffret de distribution

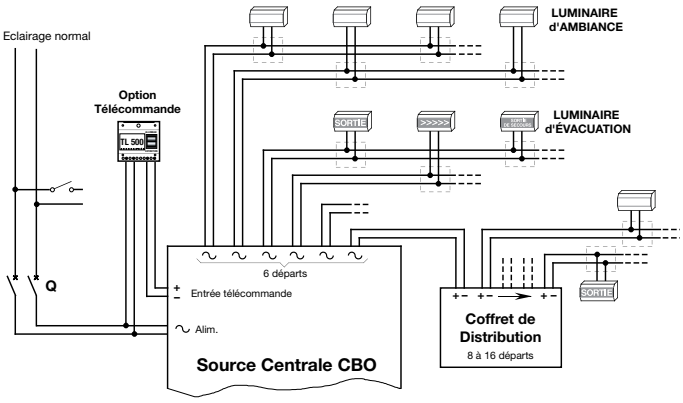

Coffret Anti-Panique

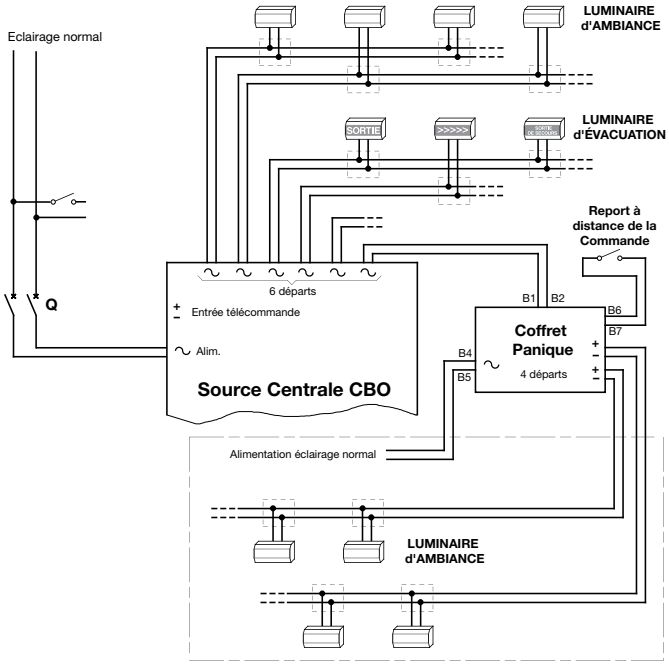

Local concerné par l'option "PANIQUE"

Boîtier de Télécommande

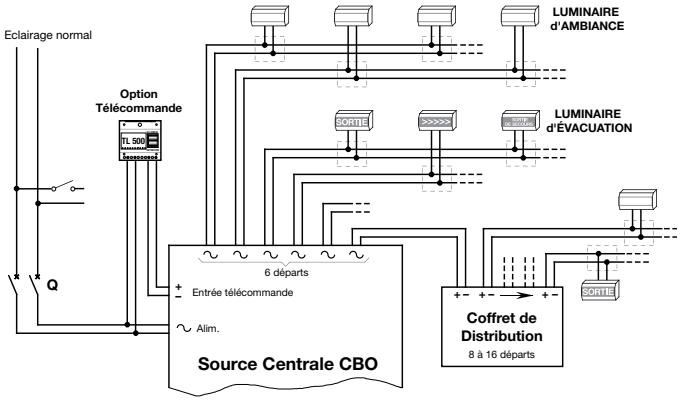

Départs supplémentaires

Ces coffrets séparés permettent de créer des départs supplémentaires.

- Installation dans le local de la source centrale ou dans un local conforme à l'article EL8 §2 du Règlement de Sécurité
- Alimentation du coffret depuis la source centrale sans protection
- Coupe-circuits bipolaires en sortie (fusibles non fournis)

Produit	Référence	Désignation
CD 8	LUM21140	Coffret 8 départs - Bipolaires (Dim (mm) : 250 x 75 x 103,5)
CD 12	LUM21141	Coffret 12 départs - Bipolaires (Dim (mm) : 250 x 75 x 103,5)
CD 16	LUM21142	Coffret 16 départs - Bipolaires (Dim (mm) : 250 x 500 x 103,5)

Coffrets Anti-Panique
(éclairage d'ambiance non permanent)

L x l x p (mm) : 260 x 240 x 130

- Installation dans le local de la source centrale ou dans un local conforme à l'article EL8 §2 du Règlement de Sécurité
- Alimentation du coffret depuis la source centrale sans protection

Associé à une source centrale permanente, il permet de commuter l'éclairage d'ambiance (Anti-Panique) PERMANENT en mode NON PERMANENT.
Le rétablissement en mode PERMANENT peut se faire à tout moment manuellement ou automatiquement sur disparition secteur.
- 4 coupe-circuits bipolaires en sortie (fusibles non fournis)
- Commande manuelle en face avant
- Possibilité de report à distance de la commande manuelle

Produit	Référence	Désignation
PAC 1000	LUM21121	Coffret Panique BC séparé jusqu'à 1000 W - 4 départs
PAC 2000	LUM21122	Coffret Panique BC séparé jusqu'à 2000 W (sauf 24Vcc) 4 départs

Télécommandes

Permettent de réaliser la mise à l'état de repos à distance, sur coupure volontaire du secteur.

Produit	Référence	Désignation
TL 500	LUM10313	Télécommande électronique standard pour 500 BAES maxi -sortie 9 V
TLU	LUM10312	Télécommande électronique universelle pour 500 BAES maxi -sortie 9 V

Reports Défauts

Eaton propose une gamme d'Alarmes Techniques permettant de visualiser à distance l'état de la source centrale.
Produits et caractéristiques voir page 332

ATTENTION

Le câblage des luminaires doit être réalisé systèmatiquement en 3 fils (2 alimentations + 1 terre) quelle que soit la tension et la classe de ceux-ci. La terre ne sera pas reliée lorsque les luminaires seront de classe II. Utilisation de câbles résistant au feu.