SIEMENS

Fiche technique 3NA3480

Cartouche fusible à couteaux NH, avec bornes à vis, NH4, In : 1000 A, fonte grise Un CA : 500 V, Un CC : 440 V, indicateur frontal, poignées de transport sous tension

Version	
nom de marque produit	SENTRON
désignation du produit	Cartouche fusible NH
version du produit	avec contacts vissé
version de l'indicateur	Indicateur frontal
version du contact	anticorrosion, argenté
version de la cartouche-fusible	Cartouche fusible NH
Caractéristiques techniques générales	
taille du système à fusibles / selon EN 60269-1	NH4
classe de service de la cartouche-fusible	gG
type de montage	Languettes d'accrochage conductrices
type de tension / de la tension d'emploi	AC/DC
tension d'alimentation	
● pour AC / valeur assignée	500 V
● pour DC	440 V
Classe de protection	
degré de protection IP	IP20, avec cond...rs raccordés
Capacité de commutation	
pouvoir de coupure courant	
● pour DC / selon IEC 60947-2 / valeur assignée	25 kA
● selon IEC 60947-2 / valeur assignée	120 kA
Dissipation	
puissance dissipée [W]	74 W
puissance dissipée [W] / pour la valeur assignée du courant / pour AC / à chaud / par pôle	74 W
Électricité	
courant d'emploi	
● pour 30 °C / valeur assignée	980 A
● pour 40 °C / valeur assignée	950 A
● pour 45 °C / valeur assignée	920 A
● pour 50 °C / valeur assignée	900 A
● pour 55 °C / valeur assignée	880 A
● pour 60 °C / valeur assignée	860 A
● pour AC / valeur assignée	1 000 A
Conception mécanique	
largeur / du boîtier	101,8 mm
position de montage	indifférent, de préférence vertical
poids net	2 576 g
Conditions environnementales	
température ambiante / en service	

Sous réserve de modifications
© Copyright Siemens

● min.	-5 °C
● max.	40 °C
catégorie d'environnement	-20 à +50 avec ...ité relative
catégorie d'environnement / à l'entreposage	humidité de 90 % pour 20 °C

General Product Approval			Declaration of Conformity		Test Certificates
Confirmation	VDE	EAC	UKCA	CE EG-Konf.	Type Test Certificates/Test Report

Test Certificates		Marine / Shipping	other		
Miscellaneous	Special Test Certificate	DNV	Miscellaneous	Environmental Confirmations	Miscellaneous

Autres informations

Information- and Downloadcenter (Catalogues, Brochures,…)
http://www.siemens.com/lowvoltage/catalogs
Industry Mall (système de commande en ligne)
https://mall.industry.siemens.com/mall/fr/fr/Catalog/product?mlfb=3NA3480
Service&Support (manuels, certificats, caractéristiques, questions fréquentes FAQ, etc.)
https://support.industry.siemens.com/cs/ww/fr/ps/3NA3480
Banque de données images (photos des produits, schémas cotés 2D, modèles 3D, schémas des connexions, …)
http://www.automation.siemens.com/bilddb/cax_en.aspx?mlfb=3NA3480
CAx-Online-Generator
http://www.siemens.com/cax
Tender specifications
http://www.siemens.com/specifications

Sous réserve de modifications
© Copyright Siemens

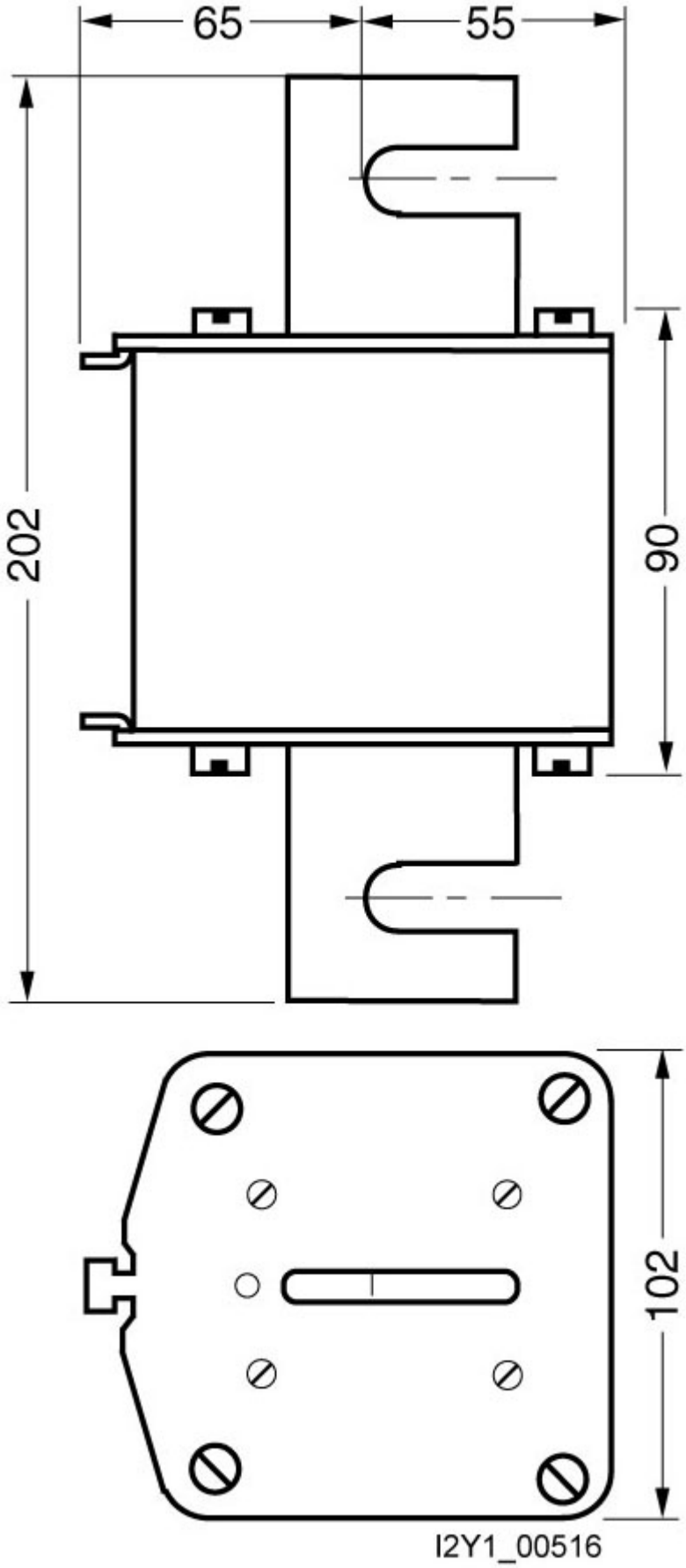

Sous réserve de modifications
© Copyright Siemens

-F

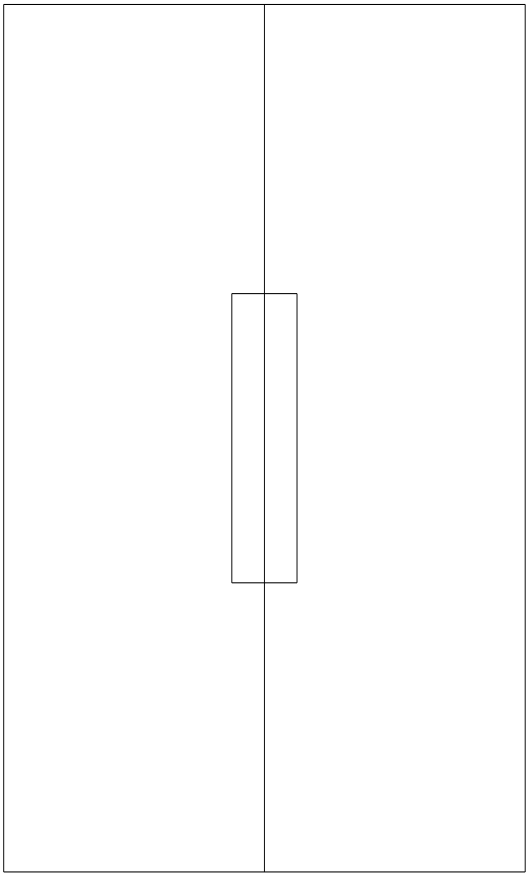

FU

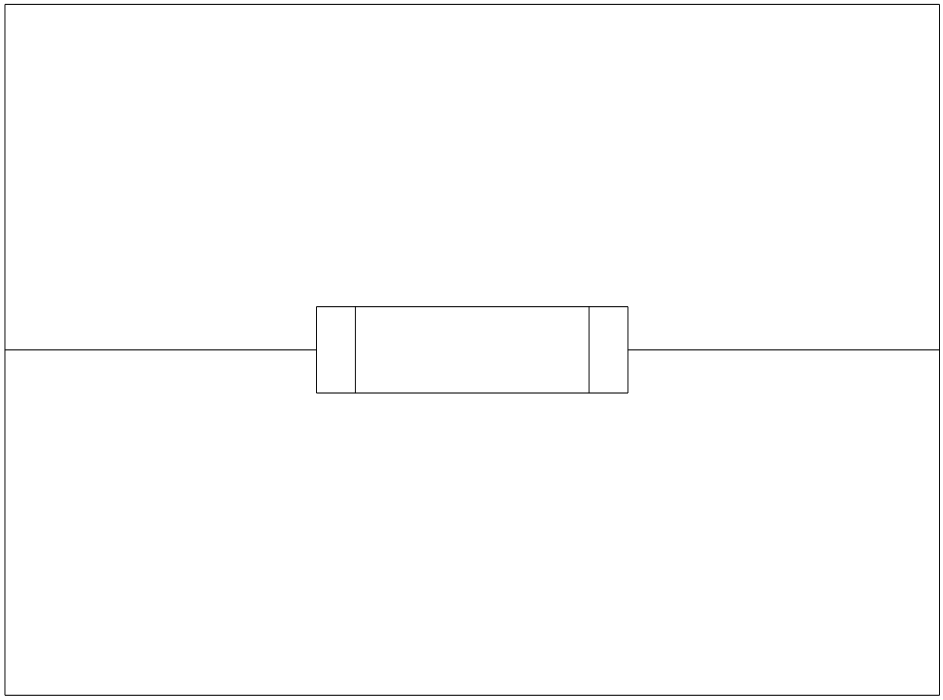

Sous réserve de modifications
© Copyright Siemens

Sous réserve de modifications
© Copyright Siemens