C25-100

nVent RAYCHEM

CONNECT AND PROTECT

Kit de raccordement, installation à froid

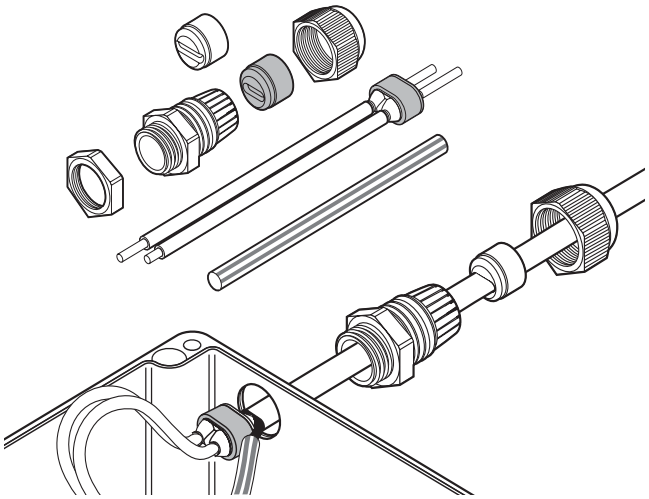

Ce kit de raccordement assure la liaison des rubans chauffants à circuit parallèle de type nVent RAYCHEM BTV, QTVR, XTV, KTV, HTV et VPL industriels à la boîte de raccordement tout en maintenant l'isolation électrique des conducteurs et de l'âme du ruban chauffant. Il est agréé pour un usage en zones explosibles.

L'embout d'étanchéité de l'âme s'installe sans flamme ni apport de chaleur (aucun permis de feu nécessaire). Le gel non durcissant (sans silicone) facilite l'installation et l'entretien.

Deux joints sont fournis dans ce kit pour garantir une étanchéité optimale du presse-étoupe dans différentes conditions ambiantes.

Un contre-écrou est fourni pour les entrées non filetées.

APPLICATION

Kit de raccordement pour rubans chauffants à circuit parallèle de type BTV, QTVR, XTV, KTV, HTV et VPL

CONTENU DU KIT

1 presse-étoupe, 2 joints d'étanchéité, 1 contre-écrou, 1 embout d'étanchéité,
1 manchon jaune/vert, 1 notice d'installation (multilingue)

AGRÉMENTS

Baseefa16ATEX0038U	Ex II 2 G Ex eb IIC Gb Ex II 2 D Ex tb IIIC Db
IECEx BAS 16.0041U	Ex eb IIC Gb Ex tb IIIC Db

Pour le câble chauffant HTV et le C25-100, les certificats de système suivants sont applicables :
PTB 21 ATEX 1003 X et IECEx PTB 21.0007X.

EAC Ex TC RU C-BE.МЮ62.B.00054/18
1Ex e IIC Gb X Ex tb IIIC Db X
Ta –55°C…+110°C IP66
ООО "ТехИмпорт"

Agrément DNV-GL
En cas d'utilisation avec les systèmes de chauffage BTV, QTVR, numéro de certificat DNV TAE00000TU.
En cas d'utilisation avec les systèmes de chauffage XTV, KTV, numéro de certificat DNV TAE00000TV.

CCC Ex e IIC Gb
Ex tD A21 IP66

CARACTÉRISTIQUES

Zones d'utilisation	Zones explosibles, zone 1, zone 2 (gaz), zone 21, zone 22 (poussière) Zones ordinaires
Type	Connexion à froid
Filetage	M25 x 1,5
Température ambiante min.	–55 °C
Température d'exposition max. (presse-étoupe)	110 °C

RÉFÉRENCES DE COMMANDE

Désignation	nVent RAYCHEM C25-100
N° réf. (poids)	263012-000 (0,07 kg)

France
Tél 0800 906045
Fax 0800 906003
salesfr@nVent.com

België / Belgique
Tél +32 16 21 35 02
Fax +32 16 21 36 04
salesbelux@nVent.com

Schweiz / Suisse
Tél +41 (41) 766 30 81
Fax +41 (41) 766 30 80
infoBaar@nVent.com

Notre éventail complet de marques:
CADDY ERICO HOFFMAN RAYCHEM SCHROFF TRACER

©2021 nVent. Toutes les marques et tous les logos nVent sont la propriété de nVent Services GmbH ou de ses sociétés affiliées, ou sont concédés sous licence par nVent Services GmbH ou ses sociétés affiliées. Toutes les autres marques de commerce sont la propriété de leurs propriétaires respectifs. nVent se réserve le droit de modifier des spécifications sans préavis.