Réducteur de Pression Laiton à piston
Mâle / Femelle écrou mobile

FICHE PRODUIT

Réf : 910EP

DESCRIPTION

- Réducteur de pression laiton nickelé à piston
- 1 prise manomètre 1/4'' gaz
- Réglage simple
- Taraudage Femelle/Femelle Pas du gaz ISO 228/1

APPLICATION

- Eau filtrée en amont
- Air Comprimé

SPECIFICATIONS MATIERES

Description	Matière
Corps	Laiton CW617N UNI EN 12164
Organes internes	Laiton CW614N UNI EN 12164
Siège	Laiton CW614N UNI EN 12164
Axes	Laiton CW614N UNI EN 12164
O-Rings	NBR 70 sh
Parties plastiques	Ultramid® A3K (BASF)

CONFORMITE AUX NORMES ET AGREMENTS

- Attestation de Conformité Sanitaire - ACS N° 21 ACC LY 054

SPECIFICATIONS TECHNIQUES

- Pression amont maxi. 15 bar
- Pression aval de 1 à 4 bar
- Température mini : 5°C - Maxi : 80°C
- Rapport de réduction : 5 à 1
- Fonctionne en toutes positions

Les informations sont données à titre indicatif et sous réserve de modifications éventuelles sans préavis.

Rue de l'industrie - La Chaudanne - B.P. 39 - 73410 ALBENS
Tél : 04 79 63 86 20 Fax : 04 79 63 12 21
E-mail : adg@adgvalve.com

CARACTERISTIQUES DIMENSIONNELLES

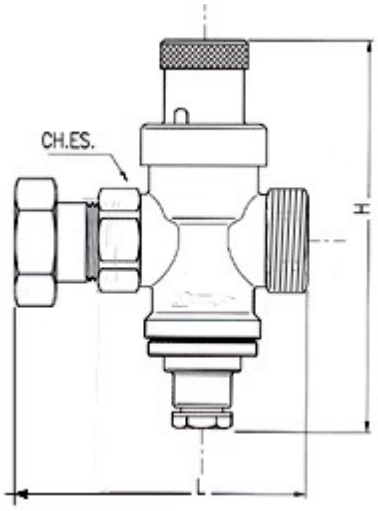

Référence ADG	DN (")	H (mm)	L (mm)	POIDS (gr)	Cdt
910EP-20	3/4"	108	82	480	1

DIAGRAMME DE PERTES DE CHARGE

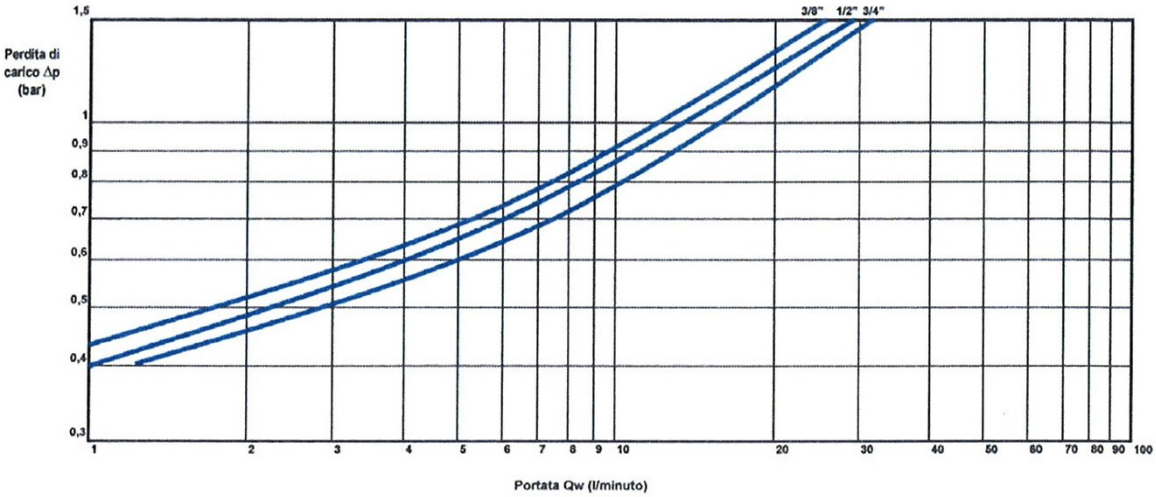

CAPACITE IDEALE

Référence ADG	DN (")	Litres/minute	M3 Heure
910EP-20	3/4"	10 - 14	0,6 - 0,8

RECOMMANDATIONS : Les avis et conseils, les indications techniques, les offres que nous pouvons être amenés à donner ou à faire n'impliquent de notre part aucune garantie. Il n'est pas de notre ressort d'apprécier les cahiers des charges ou descriptifs fournis.
Il appartient au client de vérifier l'adéquation entre le choix du matériel et les conditions réelles d'utilisation.

Rue de l'industrie - La Chaudanne - B.P. 39 - 73410 ALBENS
Tél : 04 79 63 86 20 Fax : 04 79 63 12 21
E-mail : adg@adgvalve.com