Série FNES : Blocs autonomes d'éclairage à LED de sécurité avec système d'autotest

Zone 2 - 21 et 22

Zones 2 - 21 et 22
Gaz (G) et Poussières (D)

Applications

- Fournit un éclairage et/ou signalisation visuelle des accès de secours dans un environnement dangereux.
- Ce produit peut être installé dans les zones à risques d'explosion classées zone 2 – 21 et 22.
- Parmi les applications courantes: raffineries de pétrole, usines pétrochimiques, usines de pâte à papier et de papier, silos de stockage.

Caractéristiques techniques

- Alimentation 230 Vca, 50/60 Hz.
- Autonomie de 1 heure (de secours).
- Non-permanent.
- Fonctionnent dans toutes les positions.
- Pack Batterie:
  — Eclairage de secours: 2.4 V - 1.5 Ah (2 cells - Nicd).
  — Eclairage d'espace: 7.2 V - 2.2 Ah (6 cells - NiMh)
- Ouverture et fermeture à l'aide d'une clé six pans (taille 10) ou d'un tournevis plat de 6 mm.
- Raccordement sur bornier par 2 x 5 bornes 2.5 mm^2.
- Deux trous lisses M20 fournis avec une entrée de câble de diamètre 6.5 à 14.5 mm, un bouchon obturateur et deux écrous.
- Indicateur de charge par LED verte (durée de vie supérieure à 10 ans).
- Autotest intégré et automatique (SATI) avec mémorisation des tests indiquée par des LED.
- Le bloc effectue des tests automatiques au moyen d'un microprocesseur et d'une horlogue interne.
- Test hebdomadaire: vérification de la lampe pendant six secondes.
- Test trimestriel: vérification de la lampe et du dispositif de secours pendant une heure.
- Le bloc peut être commandé et testé à distance sans coupure du secteur, au moyen d'une télécommande Legrand (Référence catalogue 03901) ou URA (Référence catalogue 095448 et 095450).
- La télécommande placée hors zone ou dans un coffret antidéflagrant, permet d'allumer manuellement tous les blocs (maximum 300) afin de vérifier visuellement leur bon fonctionnement.
- Eclairage de sortie de secours: 55 lm de luminosité, 0.50 puissance.
- Eclairage d'espace: 540 lm de luminosité, 0.95 Puissance.

Matériaux standard

- Corps : polyester de fibres de verre
- Diffuseur (articulé sur le corps): polycarbonate
- Joint: élastomère
- Equerre de fixation: acier zingué, aluminium peint en gris ou acier inox 316
- Entrée de câble et bouchon obturateur: polyamide
- Ecrou: laiton nickelé

Options

Versions adressables:

- Cette fonction assure le contrôle réglementaire des blocs d'éclairage de secours et le regroupement des informations en provenance des blocs, sur un système de gestion informatisé.
- Capacité d'un système de contrôle: un système de contrôle pour 200 blocs d'éclairage.

FNES LED

- Option pour augmenter la capacité d'un système de contrôle: extension (répéteurs) peut augmenter le nombre de bloc contrôlé à 1000 pour un système. Ce système permet l'utilisation d'un simple ordinateur pour faciliter le contrôle des éclairages de secours. Pour plus d'informations, consultez l'usine.
- Pour une application à basse température, consultez l'usine.

Certifications

♦Certification ATEX ou ATEX/IECEx

- **Certification Type: FLn**
  — Gaz: Zone 2
    – Conformité ATEX 2014/34/UE: Ⓔx II 3 G
    – Type de Protection 'nA' : Ex nA IIC T6 Gc
    – Type de Protection 'nR' : Ex nR IIC T4 Gc
    – Classe de Température: T6 (nA) ou T4 (nR)
    – Température ambiante: -20 °C à +55 °C ①
  — Poussières: Zone 21
    – Conformité ATEX 2014/34/UE: Ⓔx II 2 D
    – Type de Protection: Ex tD A21
    – Température de surface: T75 °C
    – Température ambiante: -40 °C à +55 °C ①
  — Poussières: Zone 22
    – Conformité ATEX 2014/34/UE: Ⓔx II 3 D
    – Type de Protection: Ex t IIIC Dc
    – Température de surface: T75 °C
    – Température ambiante: -20 °C à +55 °C ①
  — Certificat ATEX:
    – Zones 2-22: LCIE 03 ATEX 6072
    – Zone 21: LCIE 02 ATEX 6067
  — Certificat IECEx:
    – Zones 2-22: IECEx LCI 04.0021
  — Indice de Protection suivant EN/IEC 60529: IP66/67
  — Résistance mécanique: IK10
  — Conformité NF AEAS

♦Certification EURASEC

— EURASEC N° TC RU C-FR.Гб05.B.00912

♦Autre Certification

— Certificat INMETRO: BVC11.0815

Produits associés

- Etiquettes : voir *Etiquettes de Signalisation*

① *Température de fonctionnement optimale pour la batterie: -5 °C à +30 °C*

© Février 2019

Série FNES : Blocs autonomes d'éclairage à LED de sécurité avec système d'autotest

Zone 2 - 21 et 22

Zones 2 - 21 et 22
Gaz (G) et Poussières (D)

Codification des références catalogue

FNES
Série:
FNES
Zones 2 et 22: certifié ATEX/IECEx
Zone 21: certifié ATEX

LED
Type de lampe:
LED

SL
SL - Eclairage d'espace
E - Eclairage de sortie de secours

U
Entrée de cable:
A - Armé M20
U - Non-Armé M20
N - Non-Armé M25

A
Options:
A - Adressable
W - Avec interrupteur (coupure automatique du secteur)

Version sans interrupteur – 1 heure d'autonomie - Non permanent- Deux entrées lisse pour câble non armé

Type	Type de Lampe	Flux lumineux	Poids kg	Volume dm^3	Référence Catalogue
Eclairage d'espace	LED	540 lm	7.2	32.3	**FNESLEDSLU**
Eclairage de sortie de secours		55 lm	7.2	32.3	**FNESLEDEU**

Accessoires

	Description	Référence Catalogue
	Demi-colliers - Jeu de deux pièces	
	Pour pôle 42 mm à 49 mm (1-1/4" à 1-1/2")	
	Acier zingué	**FEHC49Z**
	Acier inox 316	**FEHC49S**
	Pour pôle 60 mm (2")	
	Acier zingué	**FEHC60Z**
	Acier inox 316	**FEHC60S**
	Anneaux M8 - Jeu de deux pièces	
	Acier zingué	**FERBM8Z**
	Genouillères - Jeu de deux pour l'orientation du luminaire en fixation murale	
	Aluminium (peint en gris)	**FEHBA**
	Acier inox 316	**FEHBS**
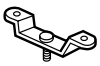	**Etriers pour installation sur une surface plane - Jeu de deux**	
	Aluminium (peint en gris)	**FESBA**
	Acier inox 316	**FESBS**
	Equerre de fixation - Jeu de deux étriers pour une fixation en sallies facile	
	Acier zingué	**FEFBZ**
	Acier inox 316	**FEFBS**

Les références ombrées sont des produits de vente courante habituellement stockés. Pour les autres références, disponibilité à confirmer.

Rendez-vous sur notre site Internet à l'adresse **www.appletonelec.com** ou contactez-nous au **+33.3.22.54.27.54**
© Février 2019

Série FNES : Blocs autonomes d'éclairage à LED de sécurité avec système d'autotest

Zone 2 - 21 et 22

Zones 2 - 21 et 22
Gaz (G) et Poussières (D)

Schéma électrique de branchement

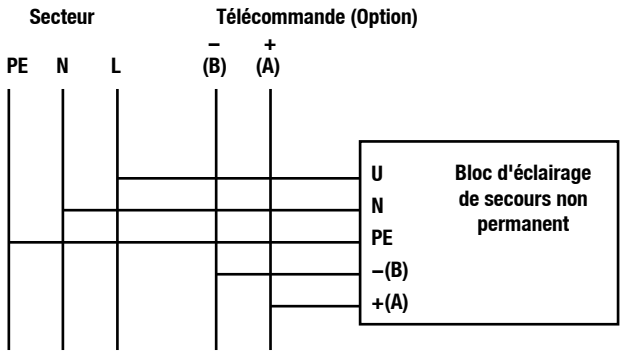

Indication des LED

Etat du secteur	Non permanent	
	Eclairage d'espace	Eclairage de sortie de secours
Présent	☼ ● ● ● ● ● ● ☼	● ¤ ¤ ¤ ¤ ¤ ¤ ●
Absent	● ☼ ☼ ☼ ☼ ☼ ☼ ●	● ☼ ☼ ☼ ☼ ☼ ☼ ●

Batterie non connectée ou défectueuse	Etat du secteur présent
	Eclairage d'espace ou balisage de sortie
SATI	• ♙ ♙ ● ● ● ● ● ● ♙
Addressable	• ♙ ● ● ● ● ● ● ● ●

● OFF
☼ ON (Eclairage à forte puissance)
¤ ON (Eclairage à faible puissance)

● OFF
♙ ON — Flash — LED blanche
• ♙ ON — Flash — LED orande

Dimensions en millimètres (Inches)

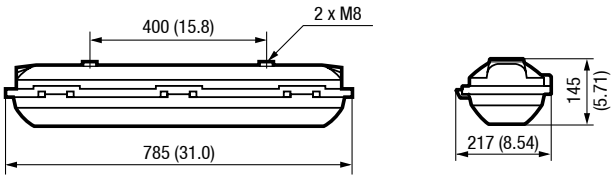

© Février 2019

Etiquettes de Signalisation

Pour utilisation avec la gamme de luminaires ATX/Appleton: Séries FDBAES, FDES et FNES

Conformités

- Conformes au règlement de sécurité des ERP (article C0 42 : balisage des dégagements)
- Conformes à l'arrêté du 4 novembre 1993 (signalisation de sécurité sur les lieux de travail)
- Conformes à la norme NF X 08-003 : juillet 2006 (couleurs et signaux de sécurité)
- Etiquettes visibles depuis une distance de 20 m (conformément à la norme européenne EN 1838)
- Conformes à la norme EN ISO 7010 de 2013.

Matériaux standard

- Revêtement en plastique
- Inscriptions blanches.
- Fond vert.

	Description	Référence Catalogue
	Etiquette de signalisation Fléche droite Etiquette adhésive et sécable Taille 327 x 109 mm	**BAESLABEL200**
	Etiquette de signalisation Fléche inclinée Etiquette adhésive et sécable Taille 327 x 109 mm	**BAESLABEL201**

© Février 2019