# MYRA 12

**PERFORMANCE IN LIGHTING**

**(IT) IMPORTANTE -(FR) IMPORTANT -(ES) IMPORTANTE -(GB) IMPORTANT -(DE) WICHTIG -(DK) VIGTIGT -(CZ) DŮLEŽITÝ.**

## CLASS II ⧈

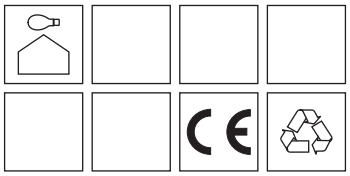

**PESO - POIDS - PESO - WEIGHT - GEWICHT - HMOTNOST - VÆGT**

| | |
|---|---|
| MYRA 12 | Max 6,8 Kg |

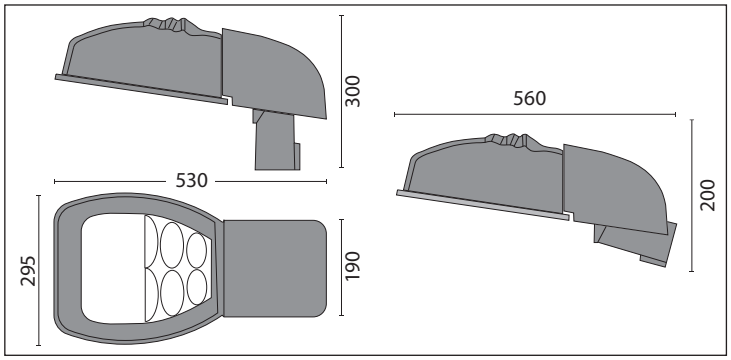


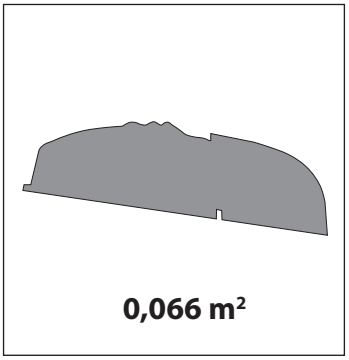


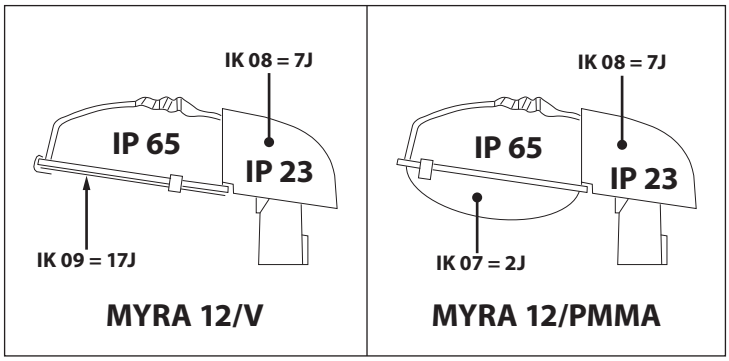


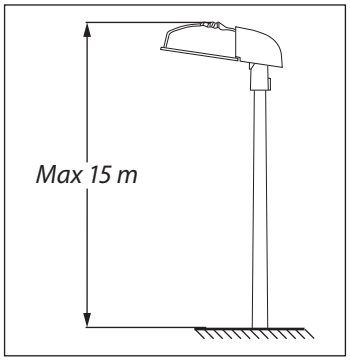


**(IT) ISTRUZIONI PER L'INSTALLAZIONE:**
L'apparecchio è adatto per l'installazione solo all'esterno. • Controllare che la tensione di alimentazione sia quella riportata sull'etichetta dell'apparecchio. • Apparecchio in **CLASSE II**, non necessita del collegamento di terra. • Rispettare la posizione di installazione indicata in figura. **(1)**

**(FR) INSTRUCTIONS POUR L'INSTALLATION:**
L'appareil est apte seulement pour installation a l'exterieur. • Contrôler que la tension d'alimentation soit celle reportée sur l'étiquette de l'appareil. • Appareil de **CLASSE II**, ne doit pas etre raccordé à la terre. • Respecter la position d' installation indiquee dans le scheme. **(1)**

**(ES) INSTRUCCIONES PARA SU INSTALACION:**
El aparato es apta para su instalación en el exterior. • Controlar que la tensión de alimentación sea la que se indica en la etiqueta de la luminaria. • Aparato de **CLASE II**, no debe ser enterrado. • Respetar las posiciones de funcionamiento indicadas en la figura. **(1)**

**(GB) INSTALLATION INSTRUCTIONS:**
The fitting is suitable for outdoor installation only. • Check the local voltage is same as indicated on the product label. • Fitting in **CLASS II**, earth connection is not necessary. • Respect the position of installation shown in the picture.

**(DE) MONTAGEANLEITUNG:**
Das gerät ist nur für die aussenmontage geeignet. • Prüfen Sie, ob die Versorgungsspannung mit der auf dem Gerät angezeigt. • Für die leuchte in **SCHUTZKLASSE 2** ist keine erdung erforderlich. • Die arbeitsposition, wie in bild **1**. Gezeigt, muß unbedingt eingehalten werden.

**(DK) MONTERINGSVEJLEDNING:**
Armaturet kan både udendørs. • Check at den tilsluttede spænding er den samme som angivet på armaturets etikette. • Spotten er **KLASSE II**, så jord er ikke nødvendig. • Som vist på billede **1**. Skal lampens arbejdsposition overholdes.

**(CZ) INSTALACE SVÍTIDLA:**
Svítidlo je vhodné pro venkovní instalaci pouze. • Zkontrolujte, zda je napájecí napětí dopovídá údaji na typovém štítku svítidla. • Třída **OCHRANY II**, uzemění není nutné. • Pracovní poloha vyobrazena na obrázku â.**1** musí být vždy dodržena.

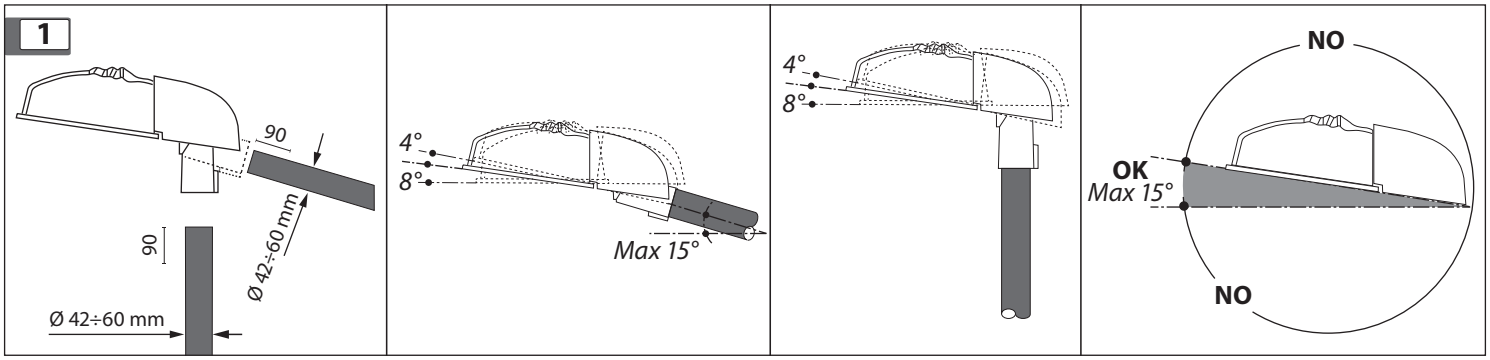

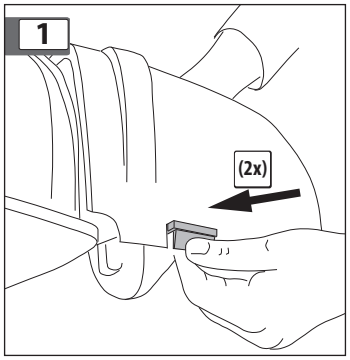
1
(2x)

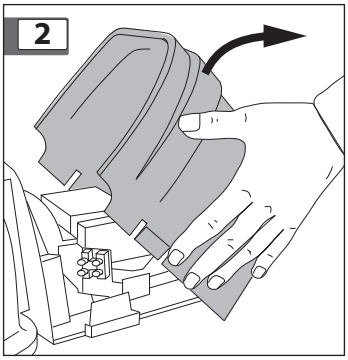
2

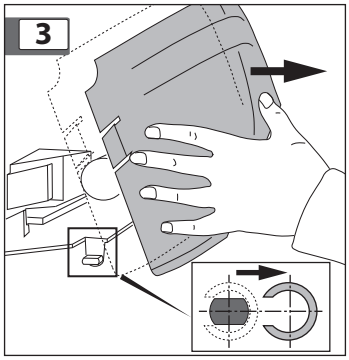
3

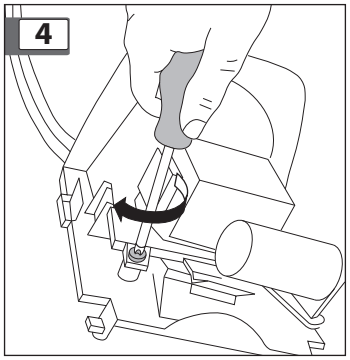
4

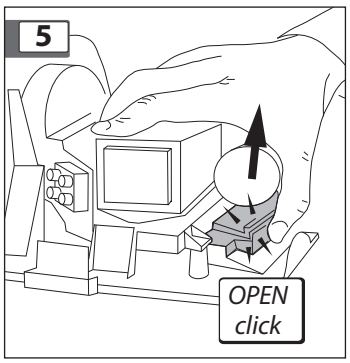
5
OPEN
click

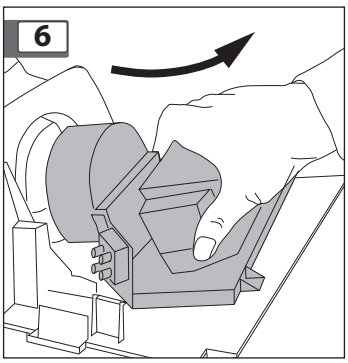
6

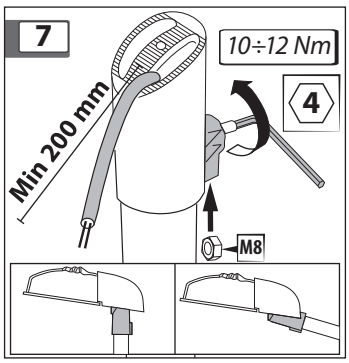
7
10÷12 Nm
4
Min 200 mm
M8

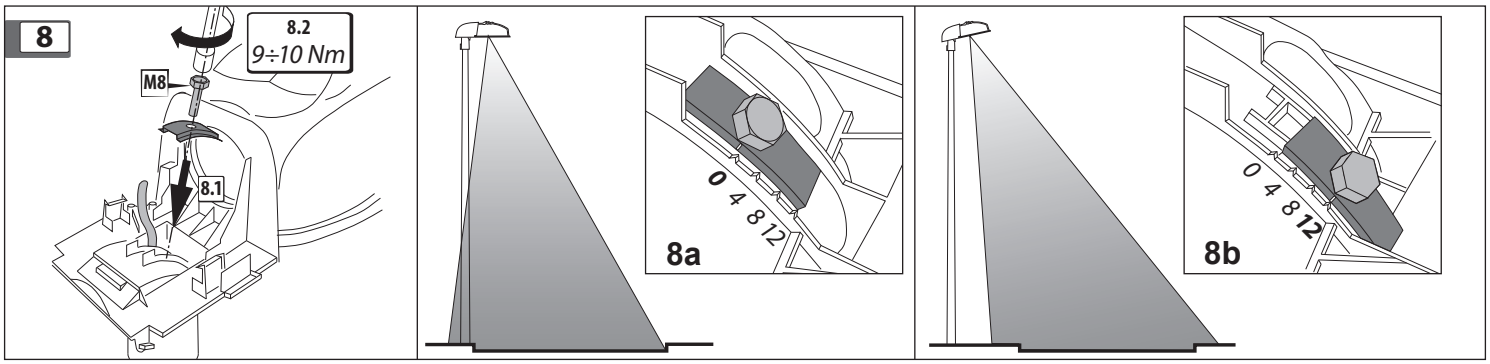
8
8.2
9÷10 Nm
M8
8.1
0 4 8 12
8a
0 4 8 12
8b

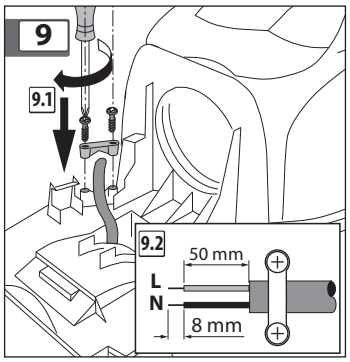
9
9.1
9.2
50 mm
L
N
8 mm

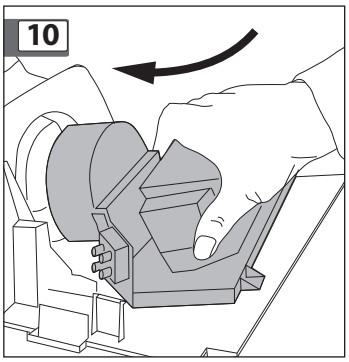
10

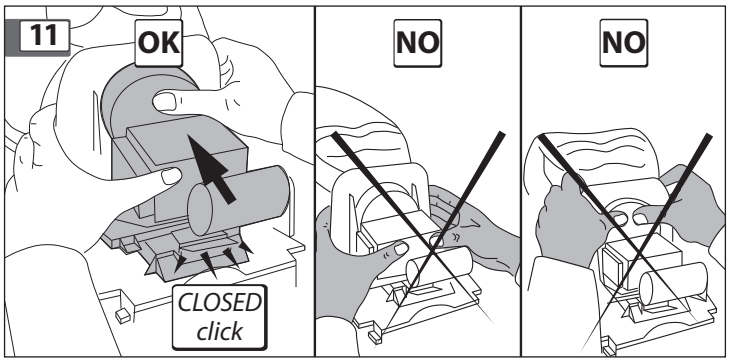
11
OK
NO
NO
CLOSED
click

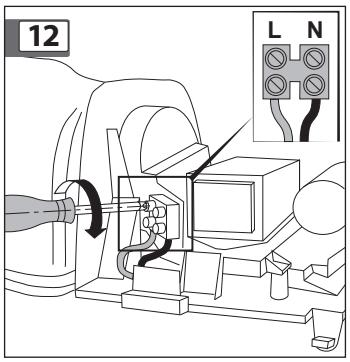
12
L N

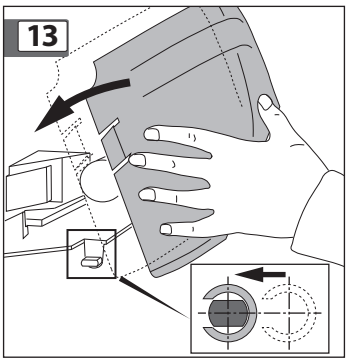
13

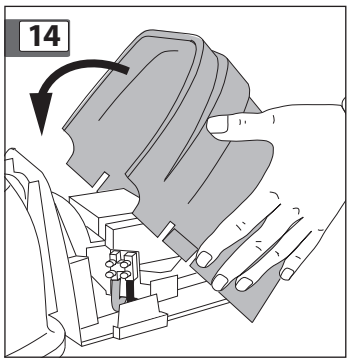
14

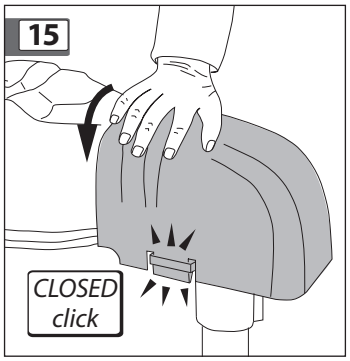
15
CLOSED
click

**(IT) CONNESSIONE ELETTRICA:**
Sull'apparecchio possono essere montati i seguenti tipi di lampada: QE 125 W 230 V / 240 V e QE 80 W 230 V / 240 V *VEDI SCHEMA (A)* - ST 70 W 230 V / 240 V e ST 50 W 230 V / 240 V. *VEDI SCHEMA (B)*. • L'utilizzatore, in funzione della lampada effettivamente utilizzata, dovrà provvedere ad applicare sull'apparecchio l'etichetta più idonea fra quelle allegate all'apparecchio stesso. • L'apparecchio è fornito cablato per lampada QE 125 W 230 V / 240 V *VEDI SCHEMA (A)*, o ST 70 W 230 V / 240 V *VEDI SCHEMA (B)*.

**(FR) CONNEXION ELECTRIQUE:**
L'appareil peut etre utilise avec les lampes suivantes: QE 125 W 230 V / 240 V et QE 80 W 230 V / 240 V *VOIR SCHEMA (A)* - ST 70 W 230 V / 240 V et ST 50 W 230 V / 240 V. *VOIR SCHEMA (B).* • Sur l'appareil, en fonction de la lampe utilisee, l'etiquette correcte, choisie entre celles qui sont fournies avec l'appareil.
• L'appareil est equipe d'un ballast pour des lampes QE 125 W 230 V / 240 V *VOIR SCHEMA (A),* ou ST 70 W 230 V / 240 V *VOIR SCHEMA (B)*.

**(ES) CONEXION ELECTRICA:**
El aparato puede ser utilizado con las siguientes lamparas: QE 125 W 230 V / 240 V y QE 80 W 230 V / 240 V *VER ESQUEMA (A).* - ST 70 W 230 V / 240 V y ST 50 W 230 V / 240 V *VER ESQUEMA (B)*. • El usuario deberà, en funcion de la lampara utilizada, escoger y aplicar sobre el aparato la etiquetacorrecta que corresponda, de las que se adjuntan con el aparato. • El aparato se sirve con equipo electrico para lampara QE 125 W 230 V / 240 V *VER ESQUEMA (A)*, o ST 70 W 230 V / 240 V *VER ESQUEMA (B)*.

**(GB) ELECTRICAL CONNECTION:**
The fitting can fit following kind of lamps: QE 125 W 230 V / 240 V and QE 80 W 230 V / 240 V *SEE SCHEME (A)*. - ST 70 W 230 V / 240 V and ST 50 W 230 V / 240 V *SEE SCHEME (B)*. • The user will stick on the fitting the most suitable label, among those supplied with the fitting, in accordance with chosen kind of lamp. • The fitting is supplied suitable for QE 125 W 230 V / 240 V lamp *SEE SCHEME (A)*, or ST 70 W 230 V / 240 V *SEE SCHEME (B).*

**(DE) ELEKTRISCHE VERDINDUNG:**
Der strahler ist für folgende lampen geeinet QE 125 W 230 V / 240 V und QE 80 W 230 V / 240 V. *SIEHE ZEICHNUNG (A).* - ST 70 W 230 V / 240 V und ST 50 W 230 V / 240 V *SIEHE ZEICHNUNG (B).* • Das geeignete etikett ist in übereinstimmung mit der verwendeten lampen auf dem strahler anzubringen. • Der strahler ist für quecksilberdampflampen 125 W 230 V / 240 V verdrahtet *SIEHE ZEICHNUNG (A),* oder ST 70 W 230 V / 240 V *SIEHE ZEICHNUNG (B).*

**(DK) ELEKTRISK MONTERING:**
Armaturet kan benytte følgende lyskilder, 125 W HQL 230 V / 240 V eller 80 W QHL 230 V / 240 V *VENNLIGST SE SKJEMA (A)*. - 70 W ST 230 V / 240 V eller ST 50 W 230 V / 240 V *VENNLIGST SE SKJEMA (B)*. • Brugeren skal påføre en af vedlagte mærkater afhængig af hvilken type lyskilde der benyttes. • Dette armatur er som standard kablet til 125 W HQL *VENNLIGST SE SKJEMA (A)*, eller ST 70 W 230 V / 240 V *VENNLIGST SE SKJEMA (B)*.

**(CZ) SCHÉMA ELEKTRICKÉHO ZAPOJENÍ:**
Pro svítidlo jsou vhodne světelné zdroje: QE 125 W 230 V /240 V a QE 80 W 230 V / 240 V *VIZ SCHEMA (A)*. - ST 70 W 230 V /240 V a ST 50 W 230 V / 240 V. *VIZ SCHEMA (B)*. • Používejte pouze zdroje předepsané výrobcem na átítku svítidla. • Svítidlo je navrëeno pro světelné zdroje QE 125 W 230 V / 240 V *VIZ SCHEMA (A)*, nebo ST 70 W 230 V / 240 V *VIZ SCHEMA (A)*.

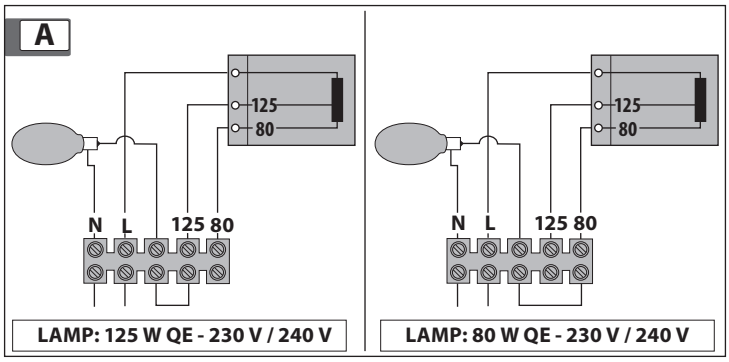


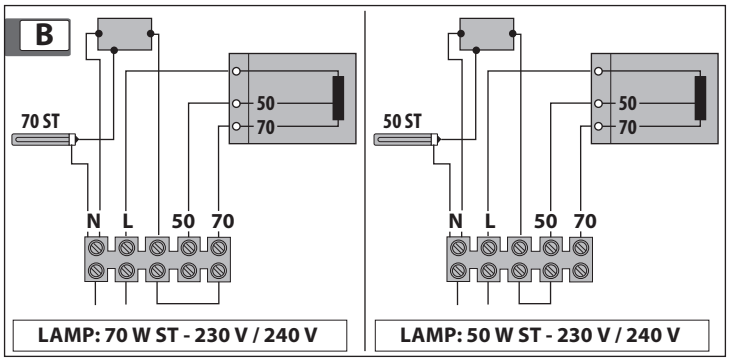


**(IT) - IMPORTANTE:**
• Prima di eventuali manutenzioni togliere sempre tensione con un interruttore bipolare.
• Per non danneggiare i componenti elettrici è importante sostituire prontamente le lampade non funzionanti a fine vita.

**(FR) - IMPORTANT:**
• Couper le courant a l' aide d' un interrupteur bipolaire, avant d' effectuer n' importe quel entretien. • Dans le cas ou le verre se casse prevoir son replacement avant l' allumage de l' appareil.

**(ES) - IMPORTANTE:**
• Antes de realizar cualquier trabajo de mantenimiento del aparato se debera' siempre cortar la corriente con ayuda de un interruptor bipolar. • En nel caso de rotura del cristal es necesario cambiarlo antes de la nueva conexion del aparato.

**(GB) - IMPORTANT:**
• Switch the main current with a double-pole switch, before maintenance operations. • Any failed end of life lamp must be replaced immediately to avoid serious damage to control gear.

**(DE) - WICHTIG:**
• Vor irgendwelchen wartungsarbeiten unbedingt strom abschalten. • Beschädigte scheiben vor dem einschalten auswechseln.

**(DK) - VIGTIGT:**
• Husk at afbryder hovedforsyningen før vedligehold af projektøren. • Må ikke tændt, hvis glasset er gået itu.

**(CZ) - DŮLEŽITÝ:**
• Svítidlo lze připojit pouze na napětí předepsané výrobcem. použijte pouze světelné zdroje předepsané na štítku svítidla. • Použijte pouze světelné zdroje předepsané na štítku svítidla.

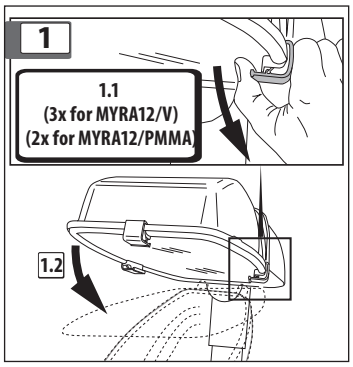


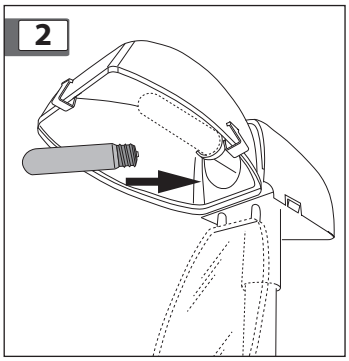


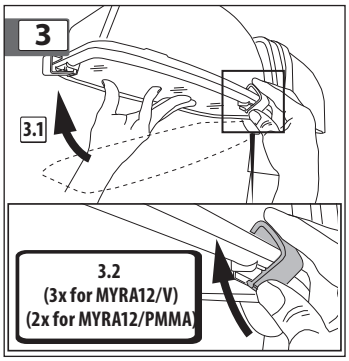

**(IT) PULIZIA:**
• Pulite regolarmente il vetro del proiettore, utilizzando un panno morbido.

**(FR) NETTOYAGE:**
• Nettoyez régulièrement le verre du projecteur à l'aide d'un chiffon doux.

**(ES) LIMPIEZA:**
• Limpie regularmente el vidrio del proyector, utilizando un paño húmedo.

**(GB) CLEANING:**
• Regularly clean the glass of the spotlight with a soft cloth.

**(DE) REINIGUNG:**
• Glas des Strahlers regelmäßig mit einem weichen Tuch reinigen.

**(DK) RENGØRING:**
• Rengør jævnligt glasset med en blød klud.

**(CZ) ČIŠTĚNÍ:**
• Pravidelně čistěte sklo reflektoru měkkým hadříkem.

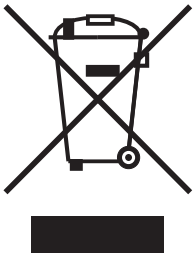

**(IT)** - Per preservare l'ambiente, a fine vita, non gettare questo apparecchio nella normale raccolta dei rifiuti, ma portarlo in uno dei punti di raccolta autorizzati.
**(FR)** - Pour préserver l'environnement, en fin de vie de l'appareil, ne pas le jeter avec les déchets habituels, mais les déposer dans un centre de recyclage habilité.
**(ES)** - Para la conservación del medio ambiente, al finalizar su vida útil, deposite la luminaria en uno de los puntos de recogida autorizados.
**(GB)** - In respect and compliance to environmental standars at the end of life do not dispose of as standard waste, this must be taken to one of the authorised collection points.
**(DE)** - Unter beachtung und einhaltung der umweltschutz- und entsorgungsrichtlinien, dürfen diese produkte nach ende ihrer lebensdauer, nicht im allgemeinmüll, sondern müssen bei autorisierten annahmestellen, entsorgt werden.
**(DK)** - For at undgå skadelige miljø-eller sundhedspåvirkninger på grund af ukontrolleret affaldsbortskaffelse skal dette produkt bortskaffes særskilt fra andet affald og indleveres behørigt til fremme for bæredygtigt materialegenvinding.
**(CZ)** - V souladu s normami na ochranu životního prostředí nevhazujte výrobek do komunálního odpadu. Použité zařízení musí být zpracováno povůřenou organizací.

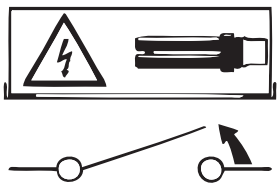

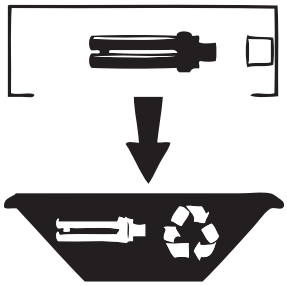

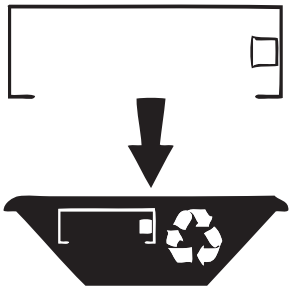

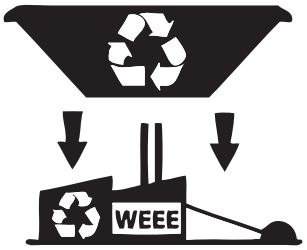


**(IT) IMPORTANTE:**
Modifiche o manomissioni del prodotto senza l'autorizzazione del costruttore, comportano il decadimento della garanzia e della responsabilità della SBP S.p.A. • Vietata la riproduzione, anche parziale, senza l'autorizzazione scritta di SBP S.p.A.

**(FR) IMPORTANT:**
La modification ou la falsification des produits sans l'autorisation du fabricant entraine la déclination de la garantie et de la responsabilité de SBP S.p.A. • La reproduction, même partielle des appareils, est interdite sans l'autorisation écrite de SBP S.p.A.

**(ES) IMPORTANTE:**
Modificaciones o menoscabos del producto sin la autorización del fabricante comportan el decaimiento de la garantía y de la responsabilidad de SBP S.p.A. • Prohibida la reproducción aunque parcial sin la autorización escrita por parte de SBP S.p.A.

**(GB) IMPORTANT:**
Any misuse or any modification of the product not expressly authorised by the manufacturer is hazardous and makes the warranty nil and void. • Any reproduction of the contents of this sheet without prior written consent of SBP S.p.A. is prohibited.

**(DE) WICHTING:**
Bei Veränderungen am Produkt ohne ausdrückliche Autorisierung des Herstellers oder nicht bestimmungsgemäßem Gebrauch erlöschen die Garantie und die Verantwortlichkeit der SBP S.p.A. • Jegliche Vervielfältigung, auch auszugsweise, ist ohne vorherige schriftliche Genehmigung durch die SBP S.p.A. ist untersagt.

**(DK) VIGTIGT:**
Ethvert misbrug eller modifikation af produktet som ikke er udført af producenten SBP S.p.A er risikabelt og medfører at garantien bortfalder. • Enhver genfrembringelse af dette tekst uden skriftlig tilladelse fra SBP S.p.A er forbudt.

**(CZ) DŮLEŽITÝ:**
Autorizovaný výrobce SBP S.p.A. se nezaručuje za vlastnosti stanovené technickými normami a není zodpovědný za následky a škody na výrobku způsobené nesprávnou instalací nebo nesprávnym způsobem použití. • Jakékoliv kopírování a reprodukce obsahu je zakázaná a je výhradně dovolená jen s písemným souhlasem výrobce, kterým je SBP S.p.A.

PERFORMANCE INLIGHTING

**SBP S.p.A. a socio unico.**
Via Provinciale, 57 - 24050 Ghisalba (BG) - Italia - Tel. +39.0363.94.06.11 - Fax +39.0363.94.06.90
www.performanceinlighting.com